С 863

МИНИСТЕРСТВО СТРОИТЕЛЬНОГО, ДОРОЖНОГО
И КОММУНАЛЬНОГО МАШИНОСТРОЕНИЯ

ЦЕНТРАЛЬНЫЙ НАУЧНО-ИССЛЕДОВАТЕЛЬСКИЙ ИНСТИТУТ ИНФОРМАЦИИ И ТЕХНИКО-ЭКОНОМИЧЕСКИХ ИССЛЕДОВАНИЙ ПО СТРОИТЕЛЬНОМУ, ДОРОЖНОМУ И КОММУНАЛЬНОМУ МАШИНОСТРОЕНИЮ

СТРОИТЕЛЬНЫЕ МАШИНЫ

Каталог-справочник

Издание четвертое

МОСКВА 1979

САМОЗАГРУЖАЮЩИЙСЯ АВТОЦЕМЕНТОВОЗ ТЦ-4 (С-927)* ГРУЗОПОДЪЕМНОСТЬЮ 8 т

Автоцементовоз (рис. 1) предназначен для транспортирования бестарного цемента от складов силосного и амбарного типов, крытых железнодорожных вагонов и вагонов-цементовозов на приобъектные склады. Он может использоваться для перевозки алебастра, мела, заполнителя асфальтобетона, минеральных удобрений и других материалов, близких по физическим свойствам к цементу.

Погрузочно-разгрузочные операции, выполняемые автоцементовозом: гравитационная загрузка из силоса, вакуумная самозагрузка из складов амбарного типа и крытых железнодорожных

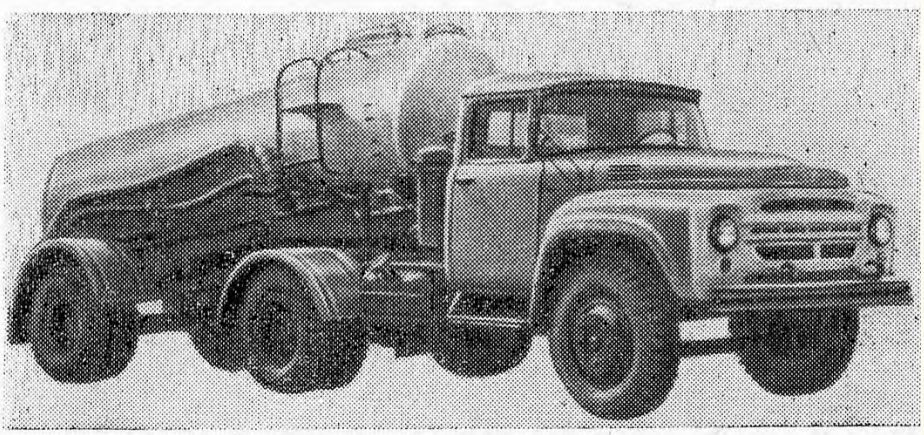

Рис. 1. Автоцементовоз ТЦ-4 (С-927)

* Для перевозки цемента в условиях Крайнего Севера при температуре окружающего воздуха до —60° Прилукским заводом строительных машин выпускается автоцементовоз ТЦ-4С (С-927С) в северном исполнении. В конструкции цистерны использована сталь 09Г2. Конструкция компрессора рассчитана на применение морозостойких масел. Все резинотехнические изделия выполнены из морозостойких марок резины типа ИРП-1352, Г-34, ИРП-1012. Основные параметры автоцементовоза в северном исполнении не отличаются от параметров обычного автоцементовоза.

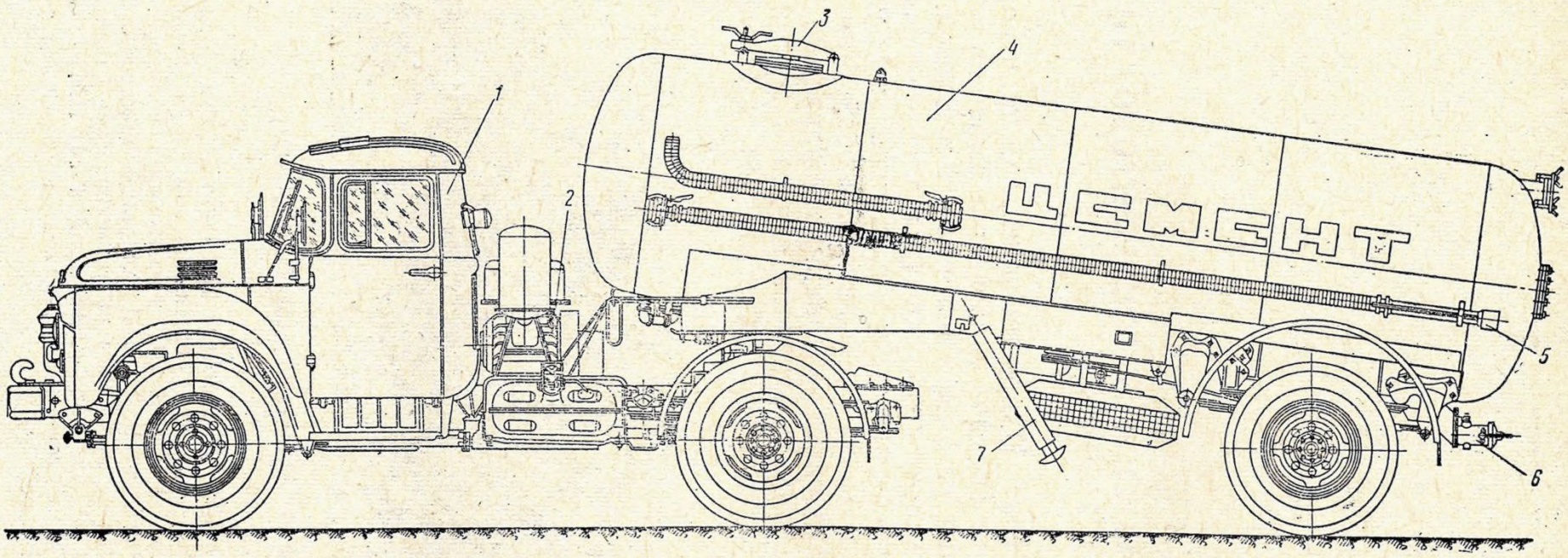

Рис. 2. Конструктивная схема автоцементовоза:

1 — автотягач; *2* — компрессор; *3* — загрузочный люк; *4* — цистерна-полуприцеп; *5* — рукав; *6* — разгрузочный люк; *7* — опорная стойка

вагонов, пневматическая перегрузка цемента из вагонов-цементовозов, разгрузка в склады силосного и амбарного типов с помощью собственного или любого другого компрессора.

Автоцементовоз состоит из специального оборудования тягача ЗИЛ-130В1-66 и цистерны-полуприцепа (рис. 2). Седельный тягач, изготовленный на базе автомобиля ЗИЛ-130 с задним ведущим мостом, оборудован седельно-сцепным устройством и выводами к пневмоэлектрооборудованию цистерны-полуприцепа. На тягаче установлен ротационный компрессор с приводом от двигателя тягача.

Цистерна-полуприцеп несущей безрамной конструкции опирается передней частью на седельное устройство тягача и задней — на ось ходовых колес. Цистерна цилиндрической формы имеет эллиптические днища и наклонена в сторону разгрузки на 7°.

Внутри цистерны с двух сторон под углом 45° приварены откосы, которые в нижней части цистерны образуют желоб для установки съемного аэролотка. Аэролоток состоит из металлического желоба и мягкой пористой перегородки шириной 200 мм. Замена аэролотка и снятие его при ремонте осуществляются через монтажный люк в заднем днище цистерны. Вверху цистерны имеется загрузочный люк с резиновой прокладкой, герметически закрываемый крышкой при помощи рычага и винта с гайкой.

В нижней части цистерны крепится разгрузочный патрубок с краном, продувочной форсункой и шаровой головкой для присоединения быстросъемного замка гибкого цементовода. Кран служит для регулирования производительности и быстрого прекращения разгрузки цистерны и обеспечивает возможность создания давления в цистерне до начала разгрузки.

Оборудование для самозагрузки (рис. 3) включает в себя фильтры I и II ступени, заборное сопло с регулируемой подачей воздуха, распределительную загрузочную трубу и сигнализатор уровня. С помощью этого оборудования цемент можно забирать с пола крытого железнодорожного вагона (амбарного склада) и загружать в цистерну автоцементовоза. Воздух из цистерны отсасывается компрессором через три ступени очистки и выбрасывается в атмосферу. При заполнении цистерны автоцементовоза до установленного уровня срабатывает сигнализатор уровня, соединенный со звуковым сигналом автотягача, предупреждая о необходимости прекращения самозагрузки.

При разгрузке автоцементовоза разгрузочный патрубок при помощи рукава с быстросъемным замком соединяется с транспортным цементоводом силосного склада цемента и включается компрессор, подающий воздух в цистерну. По достижении в цистерне рабочего давления к продувочной форсунке, установленной на разгрузочном патрубке, подается воздух и открывается разгрузочный кран. Окончание разгрузки определяется по манометру, показание которого в это время падает до нуля.

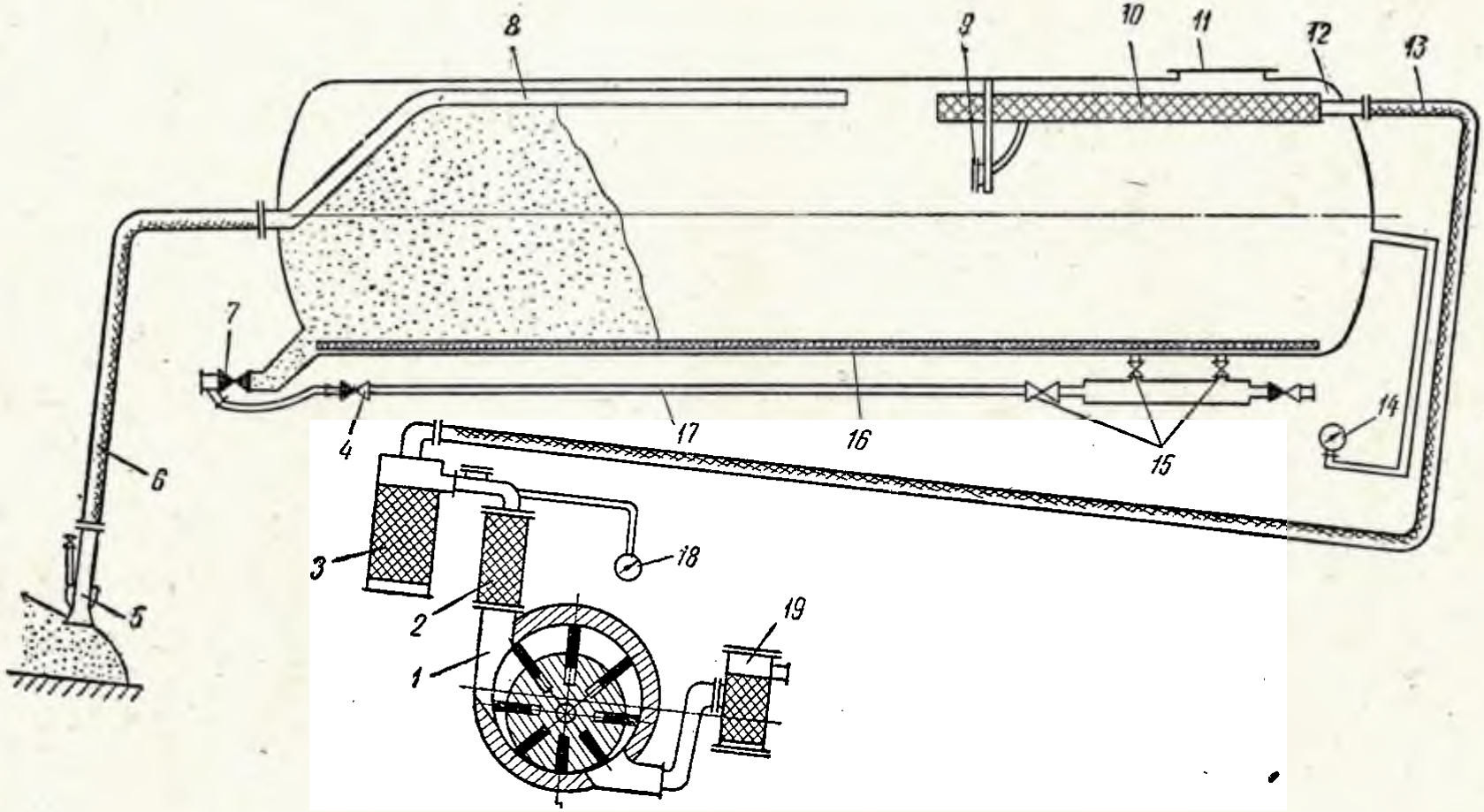

Рис. 3. Схема самозагрузки автоцементовоза:

1 — ротационный компрессор; *2* — инерционный фильтр; *3* — фильтр II ступени; *4* — обратный клапан; *5* — заборное сопло; *6* — загрузочный рукав; *7* — разгрузочный рукав; *8* — распределительная загрузочная труба; *9* — сигнализатор уровня; *10* — фильтр I ступени; *11* — крышка люка; *12* — цистерна; *13* — рукав; *14* — мановакуумметр; *15* — пробковый кран; *16* — аэрожелоб; *17* — воздухопровод; *18* — вакуумметр; *19* — влагомаслоотделитель

Пневмооборудование для самозагрузки цемента состоит из ротационного компрессора (он может работать и в режиме вакуум-насоса), влагомаслоотделителя, коллектора с предохранительным клапаном и манометром и системы воздуховодов с кранами и обратными клапанами.

Пневматическая тормозная система, ручной стояночный тормоз и электрооборудование цистерны-полуприцепа заимствованы от полуприцепа ОдАЗ-885. Стояночный тормоз служит для затормаживания цистерны-полуприцепа при сцепке и стоянке. Во время стоянки без тягача и цемента цистерна-полуприцеп опирается на две выдвижные стойки.

ТЕХНИЧЕСКАЯ ХАРАКТЕРИСТИКА

Грузоподъемность, т	8
Полезная емкость цистерны, $м^3$	7
Время, мин:	
самозагрузки	20
разгрузки	20
Дальность подачи, м:	
по горизонтали	50
в том числе по вертикали	25
Компрессор:	
тип	ротационный
производительность, $м^3$/мин	6
потребляемая мощность, л. с.	18,4
Рабочее давление в цистерне, $кгс/см^2$	1
Наибольший создаваемый вакуум, $кгс^2/см$	0,7
Диаметр загрузочного люка, мм	400
Диаметр загрузочного патрубка, мм	75
Диаметр разгрузочного патрубка, мм	100
Наибольшая скорость движения по шоссе, км/ч	80
Габаритные размеры, мм:	
длина	8890
ширина	2360
высота	2950
Масса (без груза), кг	7300

ИЗГОТОВИТЕЛЬ — прилукский завод строительных машин имени XXV съезда КПСС.

АВТОЦЕМЕНТОВОЗ ТЦ-3А (С-853А) ГРУЗОПОДЪЕМНОСТЬЮ 8 т

Автоцементовоз (рис. 1) предназначен для бестарной доставки цемента с загрузкой из складов силосного и разгрузкой в склады силосного и амбарного типов. Он состоит из автотягача седельного типа ЗИЛ-130В1-66 и цистерны-полуприцепа.

Седельный тягач (рис. 2) оборудован седельно-сцепным устройством и выводами к пневмоэлектрооборудованию цистерны-полуприцепа. Передняя часть цистерны-полуприцепа опирается на се-

дельное устройство тягача, задняя — через кронштейны и рессоры на ось ходовых колес.

Цистерна цилиндрической формы с эллиптическими днищами наклонена в сторону разгрузки на 7°. В верхней части цистерны имеется загрузочный люк с резиновой прокладкой, герметически

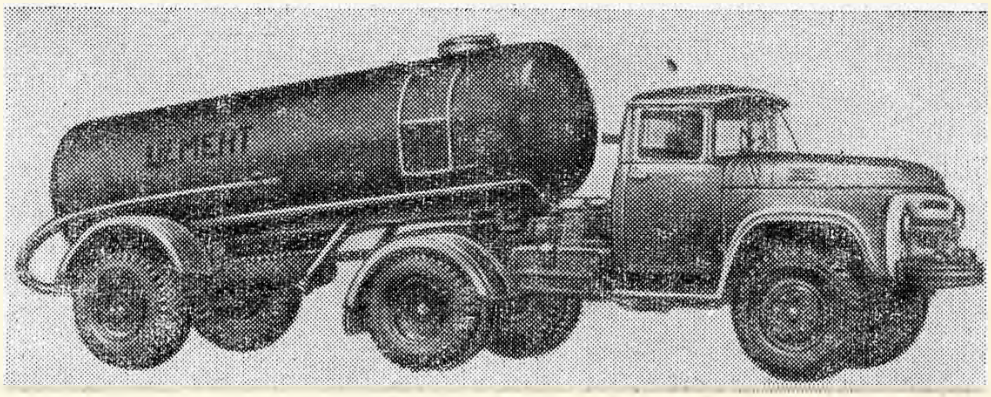

Рис. 1. Автоцементовоз ТЦ-3А (С-853А)

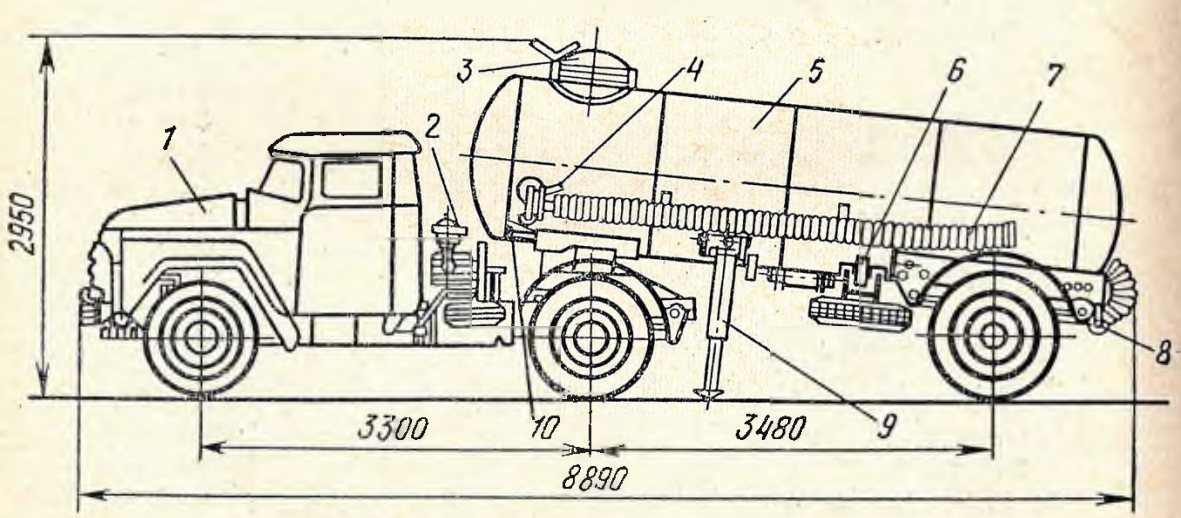

Рис. 2. Конструктивная схема автоцементовоза:

1 — тягач; *2* — компрессор; *3* — загрузочный люк; *4* — присоединительное устройство; *5* — цистерна-полуприцеп; *6* — стояночный тормоз; *7* — разгрузочный рукав; *8* — разгрузочное устройство; *9* — упорное устройство; *10* — аэролоток

закрываемый крышкой при помощи рычага и винта с гайкой. Открывание и закрывание люка производится с площадки обслуживания, расположенной на цистерне. Загрузочный люк может также служить в качестве монтажного для проведения работ внутри цистерны. Внутри цистерны с двух сторон приварены откосы.

В нижней части цистерны крепится разгрузочный патрубок с краном и продувочной форсункой. Кран служит для регулирования производительности и быстрой остановки разгрузки цемента. В нижней части цистерны откосы образуют желоб, в который устанавливается съемный аэролоток.

Аэролоток состоит из металлического желоба и мягкой пористой перегородки шириной 200 мм. Для замены аэролотка имеется монтажный люк в заднем днище цистерны. С аэролотка цемент поступает к разгрузочному отверстию и под давлением транспортируется по трубопроводу в силос.

Автоцементовоз позволяет производить: гравитационную загрузку из силоса; разгрузку в склады силосного и амбарного типов при помощи собственного и индивидуального компрессора.

Загрузка автоцементовоза осуществляется с помощью боковых или донных выгружателей силоса через загрузочный люк; загружаемый цемент должен быть сухим и чистым, без комков и инородных предметов. Загруженный автоцементовоз взвешивается на весах и направляется потребителю.

Пневмооборудование для разгрузки цемента состоит из ротационного компрессора, влагомаслоотделителя, коллектора с предохранительным клапаном и манометром, системы воздухопроводов с кранами и обратными клапанами.

Компрессор установлен на тягаче. Привод его осуществляется от двигателя через коробку отбора мощности, карданный вал со шкивом и клиноременную передачу. Для очистки всасываемого воздуха на компрессоре установлен масляный фильтр; очистка нагнетаемого воздуха происходит во влагомаслоотделителе.

Стояночный тормоз служит для затормаживания цистерны-полуприцепа при сцепке и стоянке. Во время стоянки без тягача и цемента цистерна-полуприцеп опирается на две выдвижные опоры (стойки).

Опорное устройство служит передней опорой цистерны-полу-

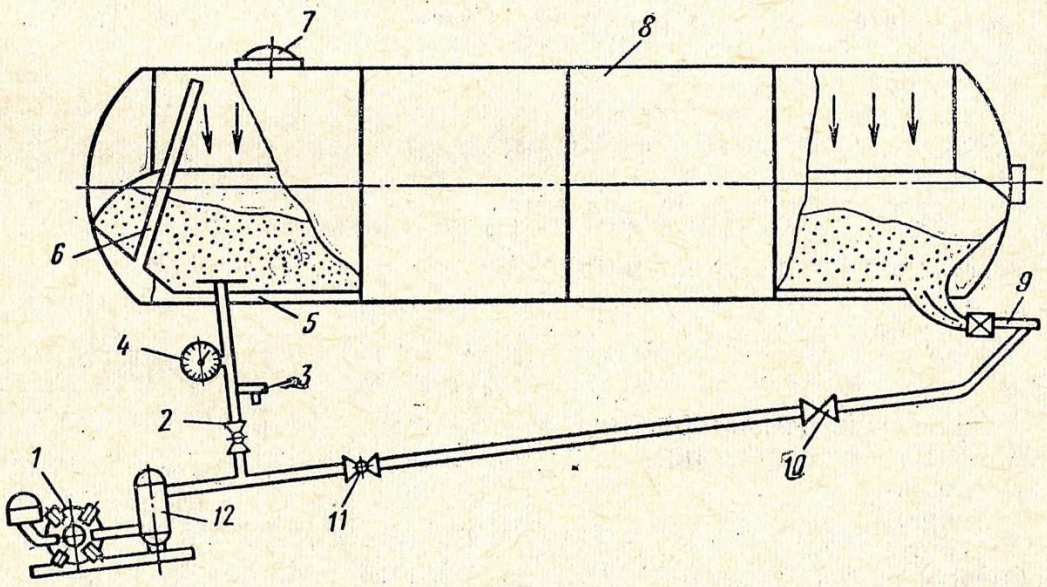

Рис. 3. Схема разгрузки автоцементовоза:

1 — компрессор; *2* — кран; *3* — предохранительный клапан; *4* — манометр; *5* — аэролоток; *6* — уравнительная труба; *7* — загрузочный люк; *8* — цистерна; *9* — запорный кран; *10* — обратный клапан; *11* — вентиль; *12* — водомаслоотделитель

прицепа, когда она отцеплена от тягача. Оно состоит из правой и левой опор, шарнирно прикрепленных к цистерне.

Разгрузочные рукава к разгрузочному патрубку автоцементовоза и к транспортному цементопроводу силоса подсоединяют с помощью быстросъемных зажимов.

Разгрузка автоцементовоза (рис. 3) осуществляется с помощью сжатого воздуха, который подается от компрессора к воздухопроводу цистерны-полуприцепа. Воздух подается под ткань аэроднища и к продувочной форсунке разгрузочного устройства. При достижении в емкости рабочего давления (1—2 кгс/см^2) воздух поступает на продувочную форсунку и разгрузочный кран открывается.

Окончание разгрузки определяют по манометру, установленному на коллекторе; показание манометра в это время падает до нуля.

При отсутствии силосных складов, оборудованных приемным цементопроводом, возможна перегрузка цемента в амбарные склады, которые следует дополнительно герметизировать. Для уменьшения пыления цемента воздух необходимо подавать только в емкость, а не на продувочную форсунку.

Цистерна-полуприцеп, отсоединенная от автотягача и установленная на опорные стойки, может служить складом цемента; сжатый воздух для пневморазгрузки ее подается от передвижного компрессора.

ТЕХНИЧЕСКАЯ ХАРАКТЕРИСТИКА

Грузоподъемность, т	8
Полезная емкость, м^3	7
Производительность по разгрузке, т/мин	0,5—1
Дальность подачи, м:	
по горизонтали	50
в том числе по вертикали	25
Рабочее давление в цистерне, кгс/см^2	1
Диаметр загрузочного люка, мм	400
Диаметр разгрузочного рукава, мм	100
Цистерна:	
внутренний диаметр, мм	1400
длина, мм	5550
Компрессор	
тип	ротационный РК6/1
производительность, м^3/мин	4
Габаритные размеры, мм:	
длина	8890
ширина	2350
высота	2950
Масса, кг:	
без груза	7350
с грузом	15350

ИЗГОТОВИТЕЛЬ — прилукский завод строительных машин имени XXV съезда КПСС.

АВТОЦЕМЕНТОВОЗ ТЦ-6 (С-972) ГРУЗОПОДЪЕМНОСТЬЮ 13,5 т

Автоцементовоз (рис. 1) предназначен для транспортирования бестарного цемента с цементных заводов и базовых складов (цементных элеваторов) на приобъектные склады и разгрузку его в эти склады аэропневматическим способом. В автоцементовозе можно также перевозить алебастр, мел, заполнители асфальтобетона, минеральные удобрения и другие материалы, близкие по своим физическим свойствам к цементу.

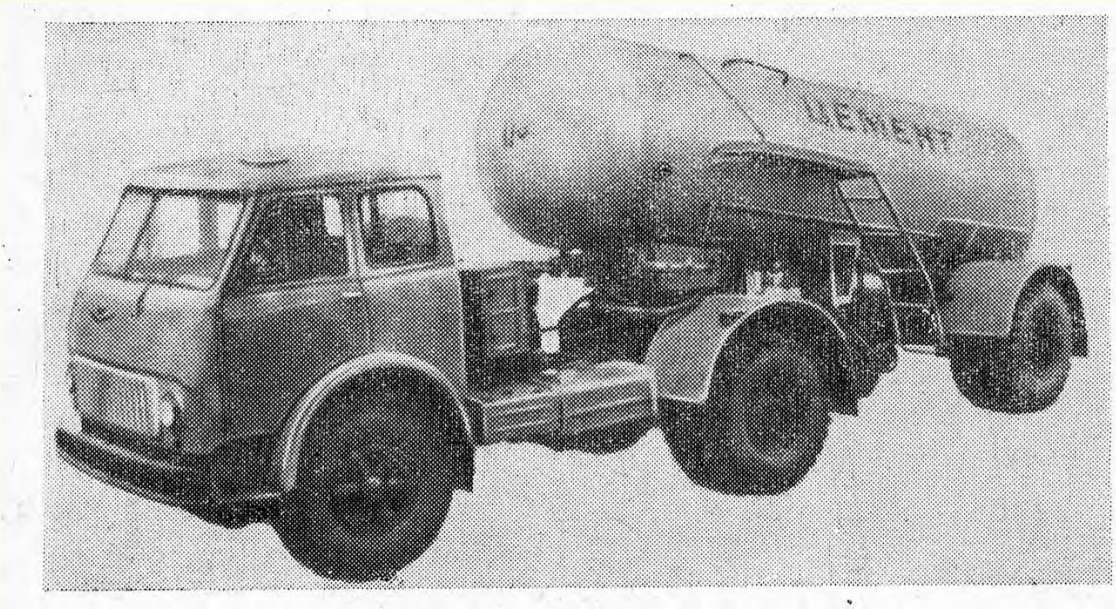

Рис. 1. Автоцементовоз ТЦ-6 (С-972)

Автоцементовоз состоит из тягача МАЗ-504В и цистерны-полуприцепа (рис. 2).

Тягач снабжен седельно-сцепным устройством и выводами к к пневмоэлектрооборудованию цистерны-полуприцепа. На тягаче установлен компрессор с приводом от двигателя тягача.

Полуприцеп состоит из следующих основных узлов: цистерны, аэроустройства, пневматического оборудования для разгрузки, разгрузочного устройства, разгрузочных рукавов, оси с колесами и рессорами, тормозного устройства, опорного устройства и электрооборудования.

Несущая цилиндрическая цистерна с эллиптическими днищами наклонена в сторону разгрузки под углом 9°. Передней опорной частью с закрепленным в ней шкворнем цистерна лежит на седельном устройстве тягача. К задней части цистерны прикреплены кронштейны рессор задней оси.

Цистерна имеет загрузочный люк с герметически закрываемой крышкой. Крышка прижимается рычагом и винтом с гайкой. Раз-

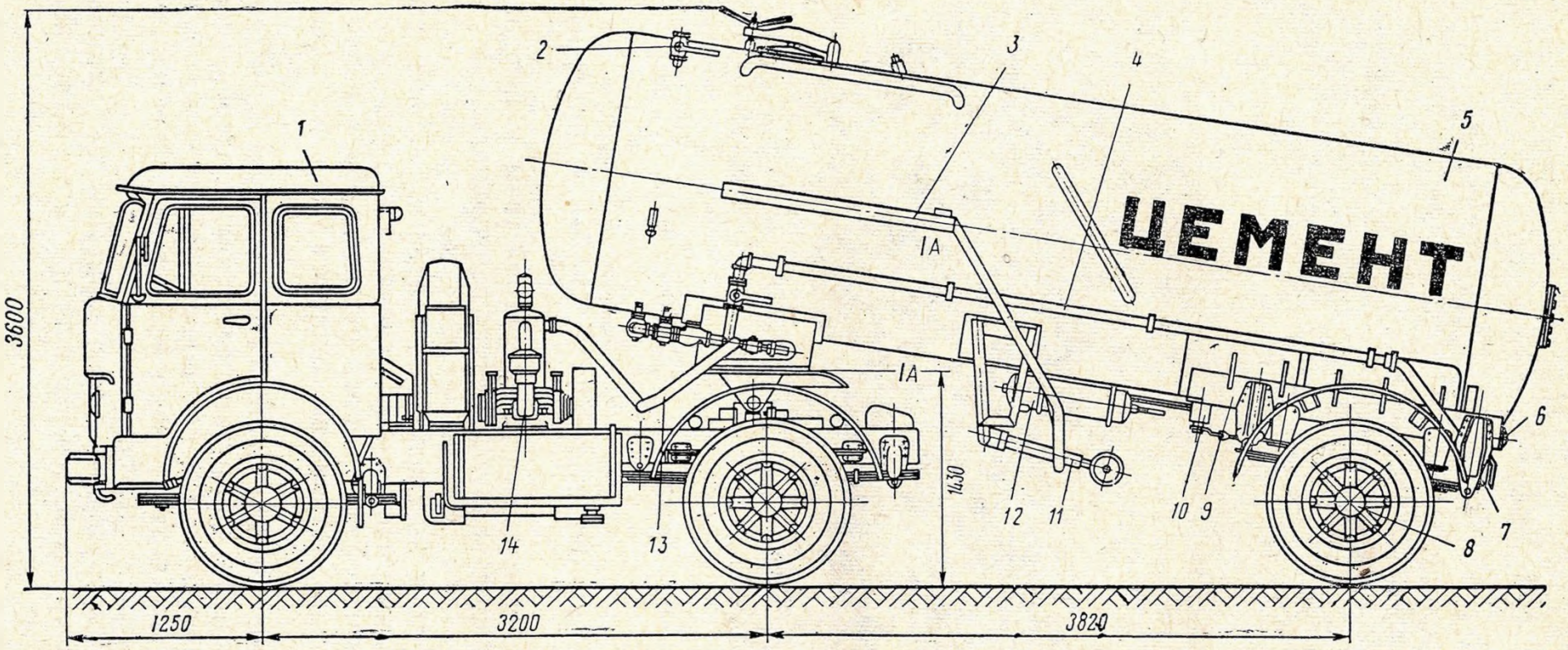

Рис. 2. Конструктивная схема автоцементовоза:

1 — седельный тягач МАЗ-504В; *2* — аварийный кран; *3* — площадка для обслуживания; *4* — пневмооборудование для разгрузки; *5* — цистерна; *6* — задний стоп-фонарь; *7* — разгрузочное устройство; *8* — ось полуприцепа; *9* — задняя опора; *10* — стояночный тормоз; *11* — опорная стойка; *12* — оборудование пневмотормоза; *13* — рукав; *14* — компрессорная установка

грузка цистерны — аэропневматическая. Внутри цистерны, в нижней ее части, смонтированы два аэрожелоба. Для стекания цемента на аэрожелоба внутри цистерны приварены откосы под углом 45° к горизонту и рассекатель (между аэрожелобами).

Аэрожелоб представляет собой лоток, сваренный из листовой стали, на который натянута аэрирующая ткань. Под ткань подается сжатый воздух для аэрации цемента. В нижней части цистерны имеется разгрузочный люк, к которому присоединены запорный кран и наконечник для присоединения разгрузочных рукавов с продувочной форсункой.

Воздух для разгрузки цемента подается от компрессорной установки РК-6/1, смонтированной на тягаче.

Компрессорная установка, оборудованная воздушным фильтром, влагомаслоотделителем и предохранительным клапаном, соединяется с пневматической системой полуприцепа рукавом с быстроразъемным соединением.

Воздух для разгрузки подается под ткань аэрожелобов и к наконечнику разгрузочного устройства.

Трубопроводы пневматической системы оборудованы кранами и обратными клапанами. На цистерне монтируется манометр для контроля за давлением.

Для уравновешивания давления в подоткосном пространстве и в полости цистерны установлена уравновешивающая труба (внутри цистерны, в передней ее части).

Разгрузочные рукава оборудованы быстросъемными регулируемыми зажимами, позволяющими присоединять их к наконечнику разгрузочного люка, приемному патрубку склада и соединять между собой.

Ходовая часть полуприцепа, тормоза и опорные устройства унифицированы с узлами полуприцепа МАЗ-5245.

Тормоза колодочные, с пневмоприводом; управление тормозами от педали из кабины тягача. Стояночный тормоз ручной. Во время стоянки без тягача и цемента цистерна-полуприцеп опирается на две опорные стойки.

ТЕХНИЧЕСКАЯ ХАРАКТЕРИСТИКА

Грузоподъемность, т	13,5
Полезная емкость цистерны, $м^3$	11,8
Время разгрузки, мин	30
Дальность подачи, м:	
по горизонтали	50
в том число по вертикали	25
Компрессор:	
тип	РК-6/1
производительность, $м^3$/мин	6
потребляемая мощность, л. с.	25
Наибольшее рабочее давление в цистерне, $кгс/см^2$	1
Диаметр загрузочного люка, мм	400
Разгрузочный рукав:	
диаметр, мм	100
длина, м	4,2

Габаритные размеры, мм:	
длина	9255
ширина	2500
высота	3600
Масса (без груза), кг	10 900

ИЗГОТОВИТЕЛЬ — Красногорский завод цементного машиностроения.

АВТОЦЕМЕНТОВОЗ ТЦ-11 ГРУЗОПОДЪЕМНОСТЬЮ 14 т

Автоцементовоз (рис. 1) предназначен для транспортирования бестарного цемента с цементных заводов и базовых складов на приобъектные склады в условиях умеренного климата.

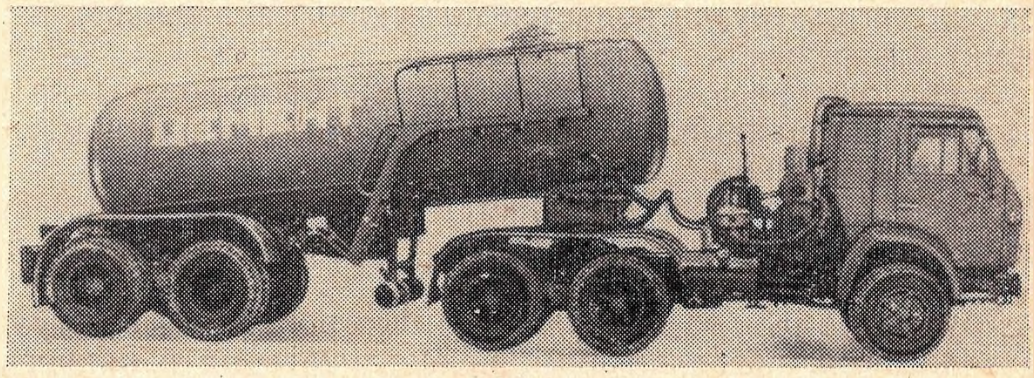

Рис. 1. Автоцементовоз ТЦ-11

Автоцементовоз состоит из седельного тягача КамАЗ-5410 и цистерны-полуприцепа (рис. 2).

Тягач снабжен седельно-сцепным устройством и выводами к пневмоэлектрооборудованию цистерны-полуприцепа. На тягаче смонтирована на специальной раме компрессорная установка РКВН-6Л с приводом от двигателя тягача.

Полуприцеп состоит из цистерны, аэрирующего устройства, пневматического оборудования для разгрузки, разгрузочных рукавов, ходовой части с тормозной системой, опорного устройства и электрооборудования.

Несущая цилиндрическая цистерна с эллиптическими днищами наклонена в сторону разгрузки. Передней опорной частью с закрепленным на ней шкворнем цистерна лежит на седельном устройстве тягача. К задней части цистерны приварена задняя опора.

Цистерна представляет собой герметический сосуд цилиндрической формы. Загрузочный люк диаметром 400 мм оснащен герметически закрываемой крышкой. Крышка прижимается рычагом с винтом и гайкой. Загрузка цемента пневматическая, самотеком

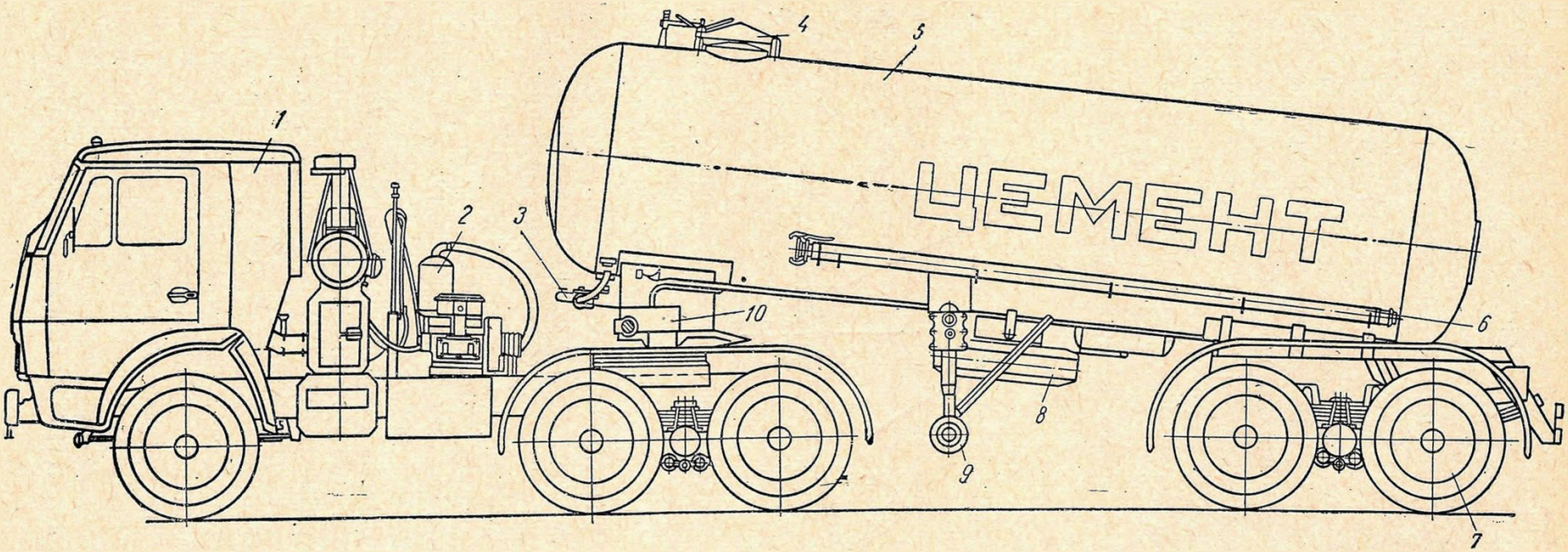

Рис. 2. Конструктивная схема автоцементовоза:

1 — седельный тягач КамАЗ-5410; *2* — компрессорная установка; *3* — пневмооборудование для разгрузки; *4* — загрузочный люк; *5* — цистерна-полуприцеп; *6* — разгрузочные рукава; *7* — ходовая часть; *8* — запасное колесо; *9* — опорное устройство; *10* — сцепное устройство

или другим способом. Разгрузка цистерны аэропневматическая. В заднем днище цистерны имеется люк для монтажа аэролотков, в нижней части разгрузочный люк, к которому присоединены запорный кран и наконечник для подсоединения разгрузочных рукавов. Внутри цистерны, в нижней ее части, смонтировано аэрирующее устройство (рис. 3). Оно состоит из трех аэрожелобов и двух рассекателей. Аэрожелоб представляет собой лоток, сваренный из листовой стали, на который натянута аэрирующая ткань. Под ткань подается сжатый воздух от компрессорной установки через систему воздухопроводов. Воздух, проникая через ткань лотков, аэрирует нижние слои цемента, цемент приобретает текучесть, стекает по уклону к разгрузочному люку и транспортируется по трубопроводу. Воздух для разгрузки цемента подается от компрессорной установки РКВН-6Л или от постороннего источника воздуха, обеспечивающего необходимое давление и производительность.

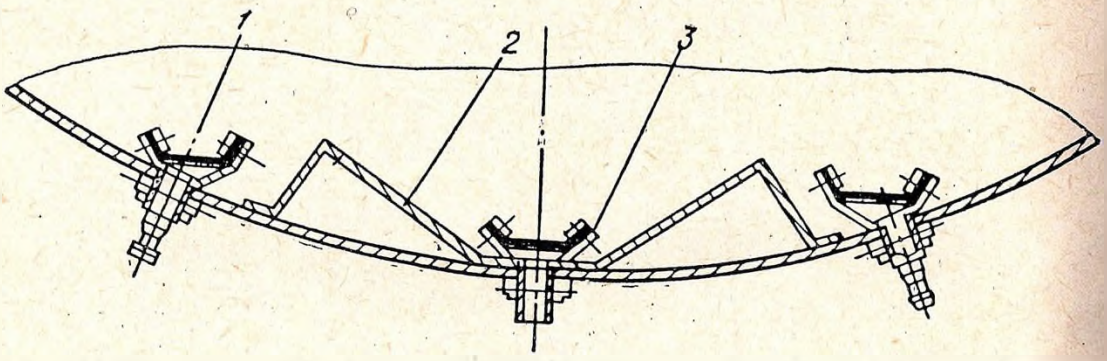

Рис. 3. Аэрирующее устройство автоцементовоза:
1 — аэрирующая ткань; *2* — рассекатель; *3* — аэрожелоб

Компрессорная установка, оборудованная воздушным фильтром, влагомаслоотделителем и предохранительным клапаном, соединяется с пневматической системой полуприцепа рукавом с быстроразъемным соединением (пожарная головка).

Влагомаслоотделитель инерционного типа предназначен для очистки воздуха, нагнетаемого в цистерну. В нижней части его имеется кран и конденсатоотвод.

Предохранительный клапан на нагнетательном патрубке компрессора служит для обеспечения постоянного рабочего давления в цистерне. Воздух для разгрузки подается под ткань аэрожелобов и к наконечнику разгрузочного устройства.

Пневматическое оборудование (рис. 4) для разгрузки состоит из трех кранов для подвода воздуха под аэрожелоба, обратного клапана, соединительных трубопроводов и соединительной головки для подсоединения рукава от компрессорной установки. К трубопроводу подсоединен кран для обдува цистерны после загрузки.

Управление поддувом осуществляется при помощи крана, расположенного на коллекторе пневмосистемы в передней части ци-

стерны. На цистерне монтируется манометр для контроля за давлением.

В транспортном положении рукава укладываются на специальные кронштейны с левой стороны цистерны, а загрузочное устройство закрывается заглушкой.

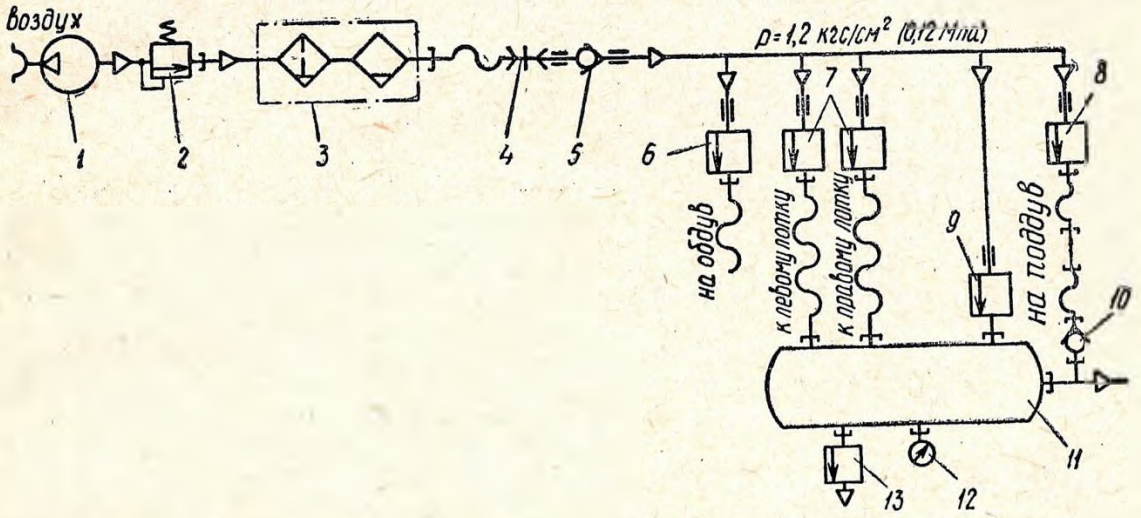

Рис. 4. Пневматическая схема автоцементовоза:

1 — ротационный компрессор-вакуум-насос РКВН-6Л; *2* — предохранительный клапан; *3* — влагомаслоотделитель; *4* — соединительная головка ГЦ-50; *5* — клапан 50-16; *6* — муфтовый кран 15-10; *7, 8, 13* — муфтовые краны 25-10; *9* — муфтовый кран 50-10; *10* — клапан 25-16; *11* — цистерна; *12* — манометр ОБМ-1-100-2,5

Ходовая часть полуприцепа, тормоза и опорные устройства унифицированы с узлами полуприцепа КамАЗ-5320.

Ходовая часть полуприцепа состоит из рамы тележки, подвески с осями, сдвоенными колесами и тормозными механизмами, опорного устройства и сцепного устройства.

Опорное устройство состоит из левой и правой опор, соединенных поперечиной. В корпусе опоры смонтирован винтовой редуктор, состоящий из пары цилиндрических и пары конических шестерен.

Валы ведущих конических шестерен редукторов опорного устройства связаны между собой промежуточным валом с соединительными муфтами. Управление приводом опорного устройства возможно с обеих сторон полуприцепа.

Полуприцеп снабжен двумя тормозными системами — рабочей и стояночной. Тормоза колодочные, барабанного типа, с пневмоприводом. Стояночный тормоз ручной. Во время стоянки без тягача и цемента цистерна-полуприцеп опирается на две опорные стойки.

ТЕХНИЧЕСКАЯ ХАРАКТЕРИСТИКА

Грузоподъемность, т	14
Рабочее давление при разгрузке, кгс/см²	1,5
Дальность подачи, м:	
по горизонтали	50
в том числе по вертикали	25

Время разгрузки, мин	30
Диаметр разгрузочного люка, мм	400
Полезный объем цистерны, $м^3$	12,2
Внутренний диаметр цистерны, мм	1600
Диаметр разгрузочного рукава, мм	100
Компрессор:	
тип	ротационный компрессор-вакуум-насос
производительность, $м^3$/мин	6
рабочее давление, $кгс/см^2$	1,5
частота вращения, об/мин	1500
Габаритные размеры, мм:	
длина	10 750
ширина	2480
высота	3450
Масса автоцементовоза (без груза), т	11,77

ИЗГОТОВИТЕЛЬ — Красногорский завод цементного машиностроения.

АВТОЦЕМЕНТОВОЗ ТЦ-2А (С-652А) ГРУЗОПОДЪЕМНОСТЬЮ 22 т

Автоцементовоз (рис. 1) предназначен для транспортирования бестарного цемента с цементных заводов и базовых складов (цементных элеваторов) на приобъектные склады и разгрузки его в эти склады аэропневматическим способом. В автоцементовозе

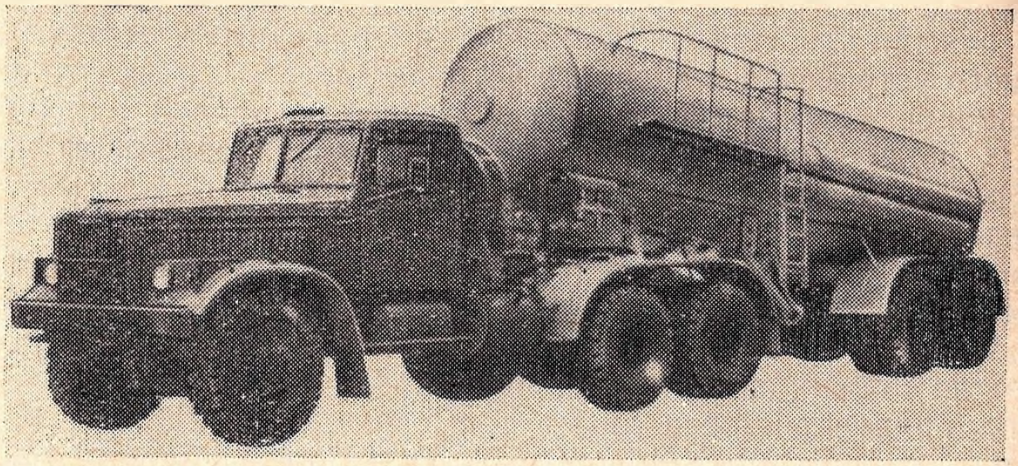

Рис. 1. Автоцементовоз ТЦ-2А (С-652А)

можно также перевозить алебастр, заполнители асфальтобетона, инертную пыль для шахт, фосфорную и известковую муку и другие материалы, близкие по физическим свойствам к цементу.

Автоцементовоз состоит из тягача КрАЗ-258 и цистерны-полуприцепа (рис. 2).

Тягач снабжен седельно-сцепным устройством и выводами к пневмооборудованию цистерны-полуприцепа. На тягаче установлен компрессор с приводом от двигателя тягача. Цистерна-полуприцеп несущей безрамной конструкции опирается передней частью на седельное сцепное устройство тягача и задней — на ходовую тележку от полуприцепа ЧМЗАП-5523. Цистерна цилиндрической формы с эллиптическими днищами наклонена в сторону разгрузки на 6°30′.

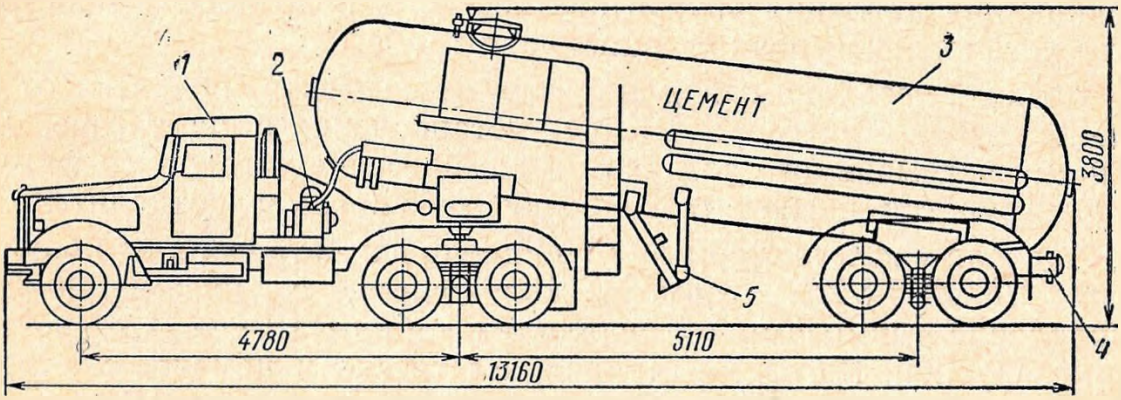

Рис. 2. Конструктивная схема автоцементовоза:
1 — седельный тягач; *2* — компрессор; *3* — цистерна-полуприцеп; *4* — разгрузочное устройство; *5* — опорная стойка

В верхней части цистерны имеются два загрузочных люка, предназначенные также для внутреннего осмотра цистерны. Внутри цистерны (рис. 3) установлены два аэрожелоба, служащие для аэрации и перемещения цемента к разгрузочному устройству. Это

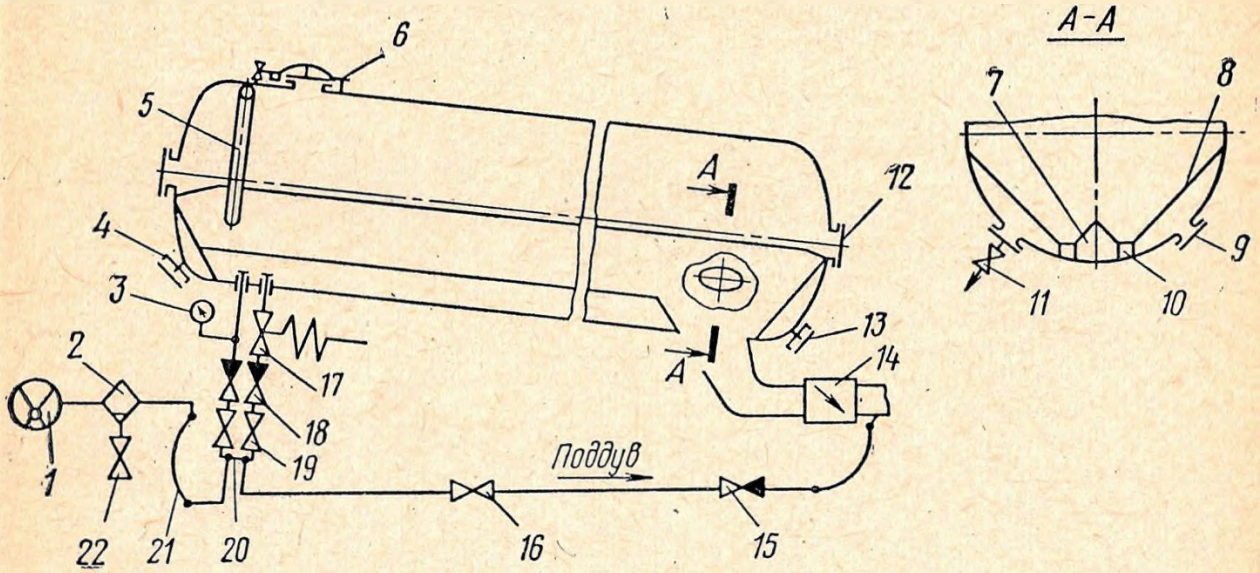

Рис. 3. Схема цистерны автоцементовоза:
1 — компрессор; *2* — влагомаслоотделитель; *3* — манометр; *4* — штуцер; *5* — уравнительная труба; *6* — загрузочный люк с сигнально-предохранительным устройством; *7* — разделитель; *8* — откос; *9* — боковой люк; *10* — аэролоток; *11* — кран сброса воздуха; *12* — монтажный люк; *13* — штуцер; *14* — разгрузочное устройство; *15* — обратный клапан поддува; *16* — вентиль поддува; *17* — предохранительный клапан; *18* — обратный клапан; *19* — муфтовый кран; *20* — коллектор; *21* — рукав подачи воздуха в цистерну; *22* — сливной кран

устройство крепится с наружной стороны цистерны в ее нижней задней части и состоит из разгрузочного патрубка, патрубка с отводом для дополнительной подачи воздуха и шарового наконечника для присоединения разгрузочного рукава с быстродействующими замками.

Для стекания цемента на аэрожелоба внутри цистерны вдоль всей ее длины приварены под углом 50° к горизонту откосы, выполненные из листовой стали и опирающиеся на ребра. Для выравнивания давления внутри цистерны и в подоткосном пространстве установлена уравновешивающая труба.

Воздух, необходимый для разгрузки цемента, подается от ротационного компрессора РК-6/1, установленного на тягаче. Для очистки всасываемого воздуха на компрессоре установлен фильтр, а для очистки нагнетаемого воздуха — влагомаслоотделитель.

Ходовая часть цистерны-полуприцепа заимствована от полуприцепа ЧМЗАП-5523. Тормоза колодочные, с пневмоприводом; управление тормозами от педали из кабины тягача. Стояночный тормоз ручной. Во время стоянки без тягача и цемента цистерна-полуприцеп опирается на две опорные стойки, которые поднимаются в транспортное положение лебедками; лебедки служат также для поднятия в транспортное положение запасных колес.

ТЕХНИЧЕСКАЯ ХАРАКТЕРИСТИКА

Грузоподъемность, т	22
Полезная емкость цистерны, $м^3$	21
Время разгрузки, мин	45
Дальность подачи, м:	
по горизонтали	50
в том числе по вертикали	25
Компрессор:	
тип	РК-6/1
производительность, $м^3$/мин	6
Рабочее давление в цистерне, $кгс/см^2$	1,5
Диаметр загрузочного люка, мм	400
Количество загрузочных люков	2
Разгрузочный рукав:	
количество	2
диаметр, мм	100
длина, м	4,2
Габаритные размеры, мм:	
длина	13 200
ширина	2630
высота	3800
Масса, кг:	
без груза	7050
с грузом	17 600

ИЗГОТОВИТЕЛЬ — славянский завод строительных машин им. XXV съезда КПСС.