Самозагружающийся автоцементовоз ТЦ-4 (С-927)* грузоподъемностью 8 т

Автоцементовоз (рис. 1) предназначен для транспортирования бестарного цемента от складов силосного и амбарного типов, крытых железнодорожных вагонов и вагонов-цементовозов на приобъектные склады.

Автоцементовоз может использоваться также для перевозки алебастра, мела, заполнителя асфальтобетона, минераль-

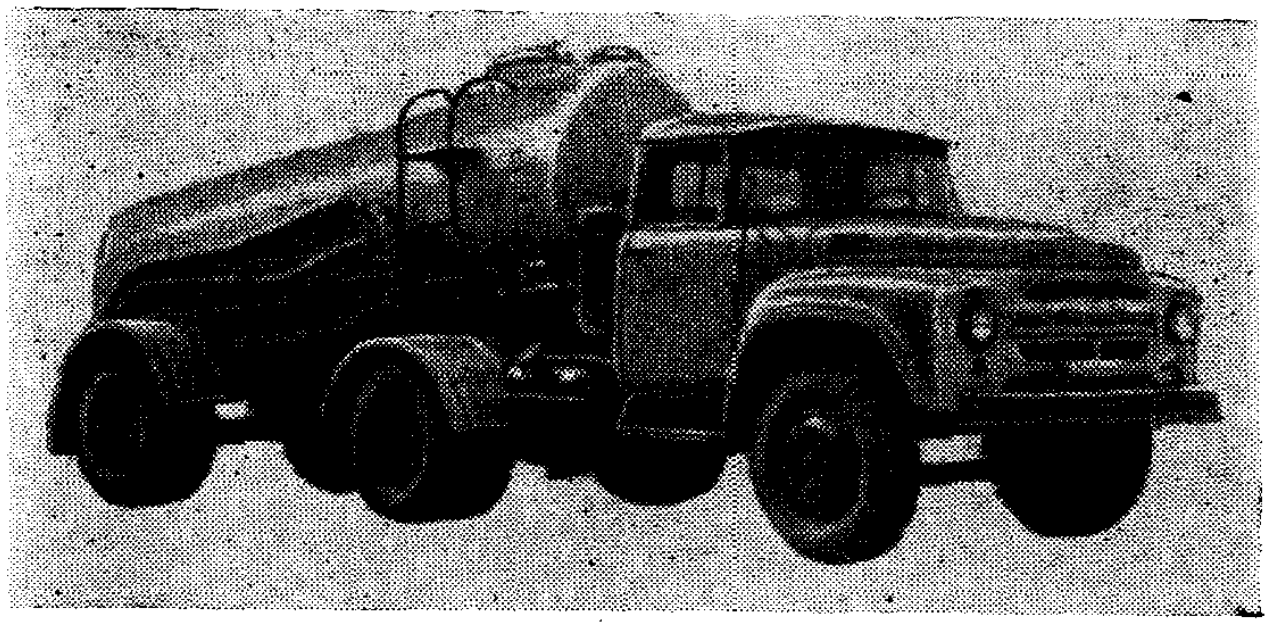

Рис. 1. Автоцементовоз ТЦ-4 (С-927)

* Для перевозки цемента в условиях Крайнего Севера при температуре окружающего воздуха до —55°С Прилукским заводом строительных машин выпускается автоцементовоз ТЦ-4ХЛ (С-927ХЛ) в северном исполнении.

В конструкции цистерны использована сталь Ст. 3кп спокойной плавки. Конструкция компрессора рассчитана на применение морозостойких масел. Все резино-технические изделия выполнены из морозостойких марок резины типа ИРП-1352, Г-34, ИРП-1012 и др.

Основные параметры автоцементовоза в северном исполнении не отличаются от параметров обычного автоцементовоза.

Отпускная цена 6600 руб.

ных удобрений и других материалов, близких по физическим свойствам цементу.

Автоцементовоз позволяет производить следующие погрузочно-разгрузочные операции: гравитационную загрузку из силоса; вакуумную самозагрузку из складов амбарного типа и крытых железнодорожных вагонов; пневматическую перегрузку цемента из вагонов-цементовозов, разгрузку в склады силосного и амбарного типов с помощью собственного или любого другого компрессора.

Автоцементовоз состоит из специально оборудованного тягача ЗИЛ-130В1-66 и цистерны-полуприцепа (рис. 2).

Седельный тягач, изготовленный на базе автомобиля ЗИЛ-130 с задним ведущим мостом, оборудован седельно-сцепным устройством и выводами к пневмоэлектрооборудованию цистерны-полуприцепа. На тягаче установлен ротационный компрессор с приводом от двигателя тягача.

Цистерна-полуприцеп несущей безрамной конструкции опирается передней частью на седельное устройство тягача и задней — на ось ходовых колес. Цистерна цилиндрической формы имеет эллиптические днища и наклонена в сторону разгрузки на 7°.

Внутри цистерны с двух сторон под углом 45° приварены откосы, которые в нижней части цистерны образуют желоб для установки съемного аэролотка. Аэролоток состоит из металлического желоба и мягкой пористой перегородки шириной 200 *мм*. Замена аэролотка и снятие его при ремонте производится через монтажный люк в заднем днище цистерны. Вверху цистерны имеется загрузочный люк с резиновой прокладкой, герметически закрываемый крышкой при помощи рычага и винта с гайкой.

В нижней части цистерны крепится разгрузочный патрубок с краном, продувочной форсункой и шаровой головкой для присоединения быстросъемного замка гибкого цементовода. Кран служит для регулирования производительности и быстрого прекращения разгрузки цистерны и обеспечивает возможность создания давления в цистерне до начала разгрузки.

Оборудование для самозагрузки (рис. 3) включает в себя фильтры I и II ступени, заборное сопло с регулируемой подачей воздуха, распределительную загрузочную трубу и сигнализатор уровня. С помощью этого оборудования цемент может забираться с пола крытого железнодорожного вагона (амбарного склада) и загружаться в цистерну автоцементовоза. Воздух из цистерны отсасывается компрессором через три ступени очистки и выбрасывается в атмосферу. При заполнении цистерны автоцементовоза до установленного уровня срабатывает сигнализатор уровня, соединенный со звуко-

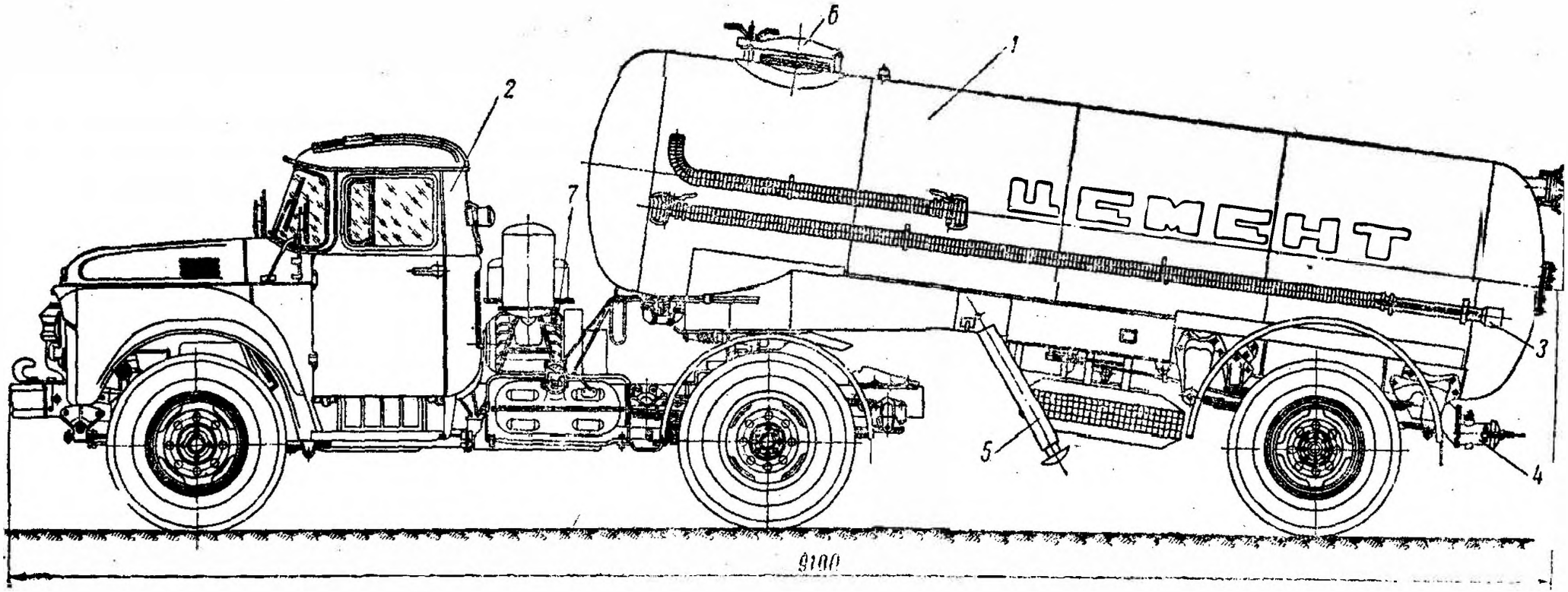

Рис. 2. Конструктивная схема автоцементовоза ТЦ-4 (С-927):

1 — цистерна-полуприцеп; *2* — автотягач; *3* — рукав; *4* — разгрузочный патрубок; *5* — опора; *6* — загрузочный люк; *7* — компрессор

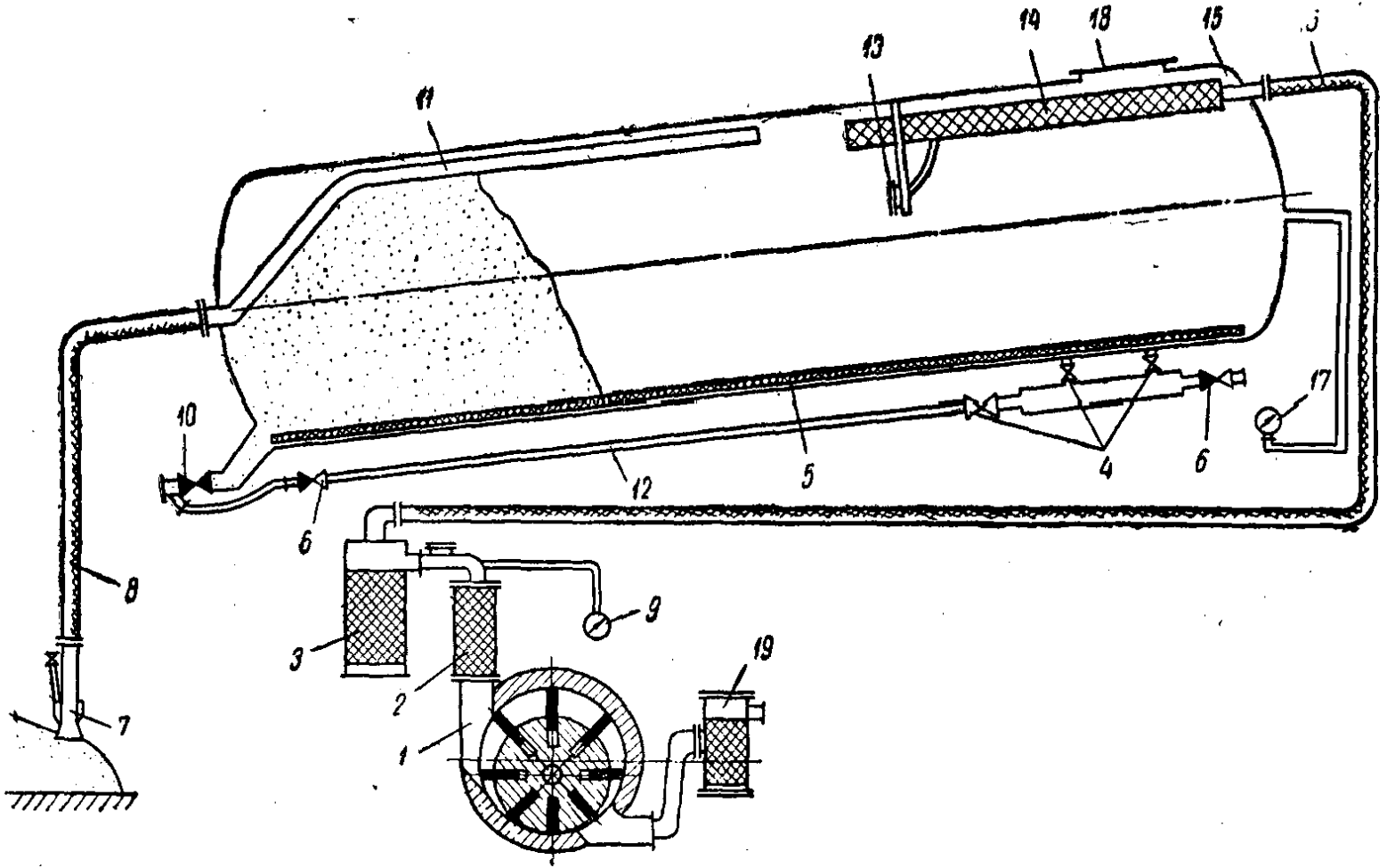

Рис. 3. Схема самозагрузки автоцементовоза:

1 — ротационный компрессор; *2* — инерционный фильтр; *3* — фильтр II ступени; *4* — пробковый кран; *5* — аэролоток; *6* — обратный клапан; *7* — заборное сопло; *8* — загрузочный шланг; *9* — вакуумметр; *10* — разгрузочный кран; *11* — распределительная загрузочная труба; *12* — воздухопровод; *13* — сигнализатор уровня; *14* — фильтр I ступени; *15* — цистерна; *16* — шланг; *17* — мановакуумметр; *18* — крышка люка; *19* — влагомаслоотделитель

вым сигналом автотягача, предупреждая о необходимости прекращения самозагрузки.

При разгрузке автоцементовоза разгрузочный патрубок при помощи шланга с быстросъемным замком соединяется с транспортным цементоводом силосного склада цемента и включается компрессор, подающий воздух в цистерну. По достижении в цистерне рабочего давления к продувочной форсунке, установленной на разгрузочном патрубке, подается воздух и открывается разгрузочный кран. Окончание разгрузки определяется по манометру, показание которого в это время падает до нуля.

Пневмооборудование для самозагрузки цемента состоит из ротационного компрессора (он может работать и в режиме вакуум-насоса), влагомаслоотделителя, коллектора с предохранительным клапаном и манометром и системы воздуховодов с кранами и обратными клапанами.

Пневматическая тормозная система, ручной стояночный тормоз и электрооборудование цистерны-полуприцепа заимствованы от полуприцепа ОдАЗ-885. Стояночный тормоз служит для затормаживания цистерны-полуприцепа при сцепке и стоянке. Во время стоянки без тягача и цемента цистерна-полуприцеп опирается на две выдвижные стойки.

Техническая характеристика

Грузоподъемность, *т*	8
Полезная емкость цистерны, *м*³	7
Производительность, *т/мин*:	
самозагрузки	до 0,5
разгрузки	0,5—1
Дальность подачи цемента, *м*	50
в том числе на высоту	до 20
Компрессор:	
тип	ротационный
производительность, *м*³/*мин*	6
потребляемая мощность, *л. с.*	18,4
Рабочее давление в цистерне, *кг/см*²	1
Максимально развиваемый вакуум, *ати*	0,7
Диаметр загрузочного люка, *мм*	400
Диаметр загрузочного патрубка, *мм*	75
Диаметр разгрузочного патрубка, *мм*	100
Наибольшая скорость движения по шоссе, *км/ч*	80
Габаритные размеры, *мм*:	
длина	9100
ширина	2350
высота	2950
Вес (без груза), *кг*	7300
Отпускная цена, руб.	6100

Изготовитель — Прилукский завод строительных машин.