Тормоза:	
ножной	Колодочный, на все колеса с пневматическим приводом
ручной	Колодочный, на трансмиссию с механическим приводом
Рулевой механизм	Червяк и сектор; передаточное число 21,5
Подвеска:	
передняя	На двух продольных полуэллиптических рессорах с гидравлическими амортизаторами двустороннего действия
задняя	На двух продольных полуэллиптических рессорах с дополнительными рессорами
Заправочные объемы, *л*:	
топливный бак	105,0
система охлаждения двигателя	26,5
система смазки двигателя (с фильтрами)	16,5
картер коробки передач	4,5
картер ведущего моста	12,0
подъемный механизм платформы	18,0
амортизаторы	Два, по 0,55 каждый
Вес агрегатов, *кг*:	
двигатель без оборудования	800
двигатель с оборудованием и сцеплением	850
коробка передач	225
карданный вал	38
передний мост	360
задний мост	780
рама	450
кузов	745
кабина	370
Подъемный механизм платформы	366

Остальные данные см. «Автомобиль МАЗ-200» (стр. 41).

Автомобиль КрАЗ-222 (6×4)

Автомобиль-самосвал выпускается Кременчугским автомобильным заводом с 1959 г. Предназначен для работы на строительстве с большим объемом земляных, скальных и бетонных работ.

Кузов — металлическая платформа ковшового типа с защитным козырьком над кабиной, опрокидывается назад.

Грузоподъемность, *кг*	10 000
Объем кузова, $м^3$	8,0

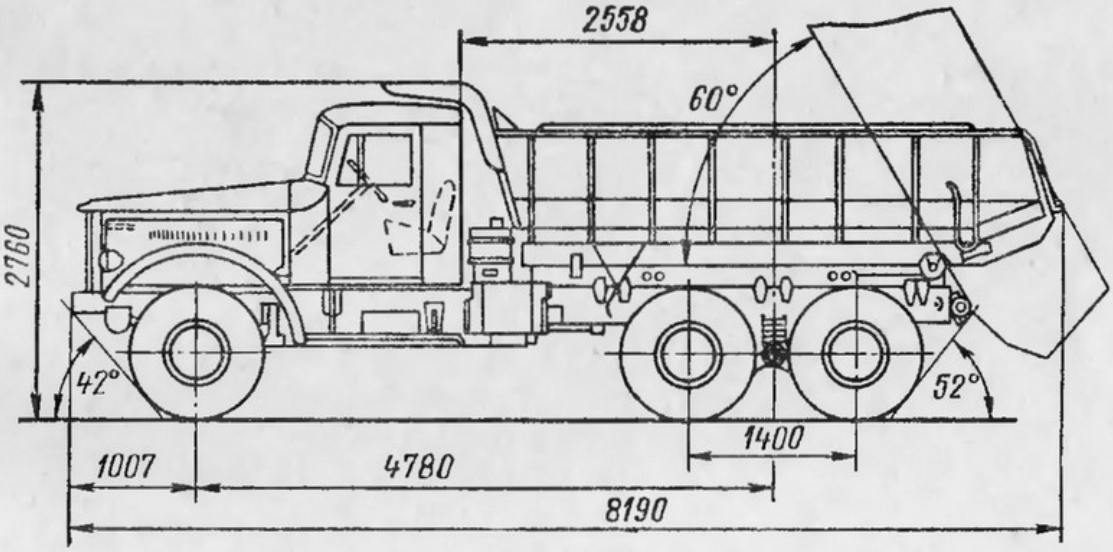
2558
60°
2760
42°
52°
1400
1007
4780
8190

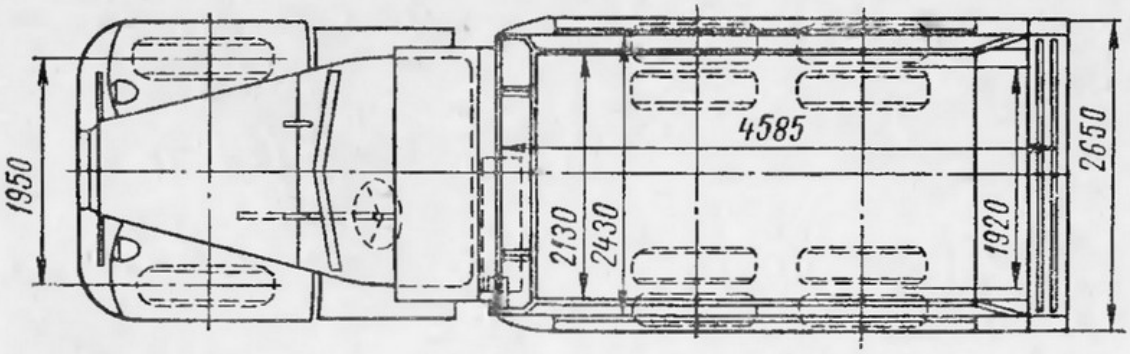
1950
4585
2650
2130
2430
1920

Собственный вес в снаряженном состоянии, *кг*	12 200
Полный вес, *кг*	22 350
Распределение веса по осям, *кг*:	
на переднюю ось без нагрузки	4 050
» » » с полной нагрузкой	4 730
на тележку без нагрузки	8 150
» » » с полной нагрузкой	17 620
Дорожные просветы, *мм*:	
под передней осью	290
под задней и средней осями	290
Радиус поворота, *м*:	
по колее внешнего переднего колеса	10,5
наружный габаритный	11,2
Максимальная скорость, *км/ч*	47,0
Контрольный расход топлива при скорости 30—40 *км/ч*, *л*/100 *км*	65,0
Модель, тип двигателя и число цилиндров	ЯАЗ-М206А, двухтактный, шестицилиндровый дизельный с непосредственным впрыском и прямоточной продувкой
Диаметр цилиндра, *мм*	108,0
Ход поршня, *мм*	127,0
Рабочий объем (литраж), *л*	6,97
Степень сжатия	17,0
Порядок работы цилиндров	1—5—3—6—2—4
Максимальная мощность, *л. с.*	180
Число оборотов коленчатого вала при максимальной мощности, *об/мин*	2000
Максимальный крутящий момент, *кГ · м*	72,0
Число оборотов коленчатого вала при максимальном крутящем моменте, *об/мин*	1200—1400
Нагнетатель воздуха	Объемный с двумя трехлопастными спиральными роторами
Насосы-форсунки	Ленкарз АР-20А2 или АР-20, сер. 60 (производительностью 60—67 *мм*³)
Электрооборудование, *в*	24
Аккумуляторная батарея	6СТМ128; 4 шт.
Генератор	Г107; 24 *в*; 450 *вт*
Реле-регулятор	РР23-Б
Стартер	СТ26; 11 *л. с.*
Сцепление	Однодисковое, сухое
Коробка передач	Пятиступенчатая
Передаточные числа:	
коробки передач	I—6,17; II—3,40; III—1,79; IV—1,00; V—0,78; задний ход — 6,69

главной передачи	8,21
раздаточной коробки	Высшая — 1,32; низшая — 2,28
Размер шин	12,00—20
Число колес	10+2
Давление воздуха в шинах, *кГ/см²*:	
передних	5,0
задних	5,5
Тормоза:	
ножной	Колодочный, на все колеса с пневматическим приводом
ручной	Колодочный, на трансмиссию с механическим приводом
Рулевой механизм	Червяк и сектор, передаточное число 21,5 с пневматическим усилителем
Подвеска:	
передняя	На двух продольных полуэллиптических рессорах, амортизаторы гидравлические двустороннего действия
задняя	Балансирного типа, на двух продольных полуэллиптических рессорах
Заправочные объемы, *л*:	
топливный бак	225
система охлаждения двигателя	40,0
система смазки двигателя (с фильтрами)	24,0
картер коробки передач	4,5
картер ведущего моста	Два, по 13 каждый
картер раздаточной коробки	13,0
подъемный механизм платформы	70,0
амортизаторы	Два, по 0,55 каждый
картер рулевого механизма	2,0
воздушный фильтр	Три, по 0,5 каждый
Вес агрегатов, *кг*:	
двигатель без оборудования	1060
двигатель с оборудованием и сцеплением	1280
коробка передач	222
раздаточная коробка	354
карданные валы	140
передний мост	380
средний мост	764
задний мост	764
рама	1250
кузов	2080
кабина	450
колесо в сборе с шиной	148