На 11 (одиннадцати) страницах

ОРГАН ПО СЕРТИФИКАЦИИ СПЕЦИАЛЬНЫХ И СПЕЦИАЛИЗИРОВАННЫХ АВТОТРАНСПОРТНЫХ СРЕДСТВ И УСЛУГ НА АВТОМОБИЛЬНОМ ТРАНСПОРТЕ – «САМТ-ФОНД», № РОСС RU.0001.10МТ22 от 15 марта 2002 г. (127434, Москва, Дмитровское шоссе, 9) тел. 976-40-18

SERTAUTO.RU

РОСС RU.MT22.E00878

Тип транспортного средства	**автоцистерна пожарная (АЦ-7-40 (53215) ПМ-524) 362423-02 (362423-0000010-02)**
Шасси	**КАМАЗ-53215**
Категория транспортного средства	**N_3**
Код ОКП	**48 5411**
Код VIN	**X67362423…**
Изготовитель и его адрес	**Открытое акционерное общество "Пожтехника" (ОАО "Пожтехника") Россия, 172003, Тверская область, г. Торжок, Ленинградское шоссе, 34**

ОБЩИЕ ХАРАКТЕРИСТИКИ ТРАНСПОРТНОГО СРЕДСТВА

Колесная формула/ведущие колеса	6х4/задней тележки
Схема компоновки транспортного средства	кабина над двигателем; расположение двигателя - переднее продольное
Исполнение загрузочного пространства	цистерна для воды и пожарно-техническое вооружение
Кабина	двухдверная, трехместная, цельнометаллическая, опрокидывающаяся вперед и дополнительная кабина (в виде отдельного модуля) для боевого расчета, двухдверная, однорядная, четырехместная
Габаритные размеры, мм	
- длина	8400
- ширина	2500
- высота	3400
База, мм	3690+1320
Колея передних/задних колес, мм	2050 (шины 10.00R20) или 2043 (шины 11.00R20)/1890
Масса снаряженного транспортного средства, кг	10270
Полная масса транспортного средства, кг	18225
- на переднюю ось	4575
- на заднюю тележку	13650

РОСС RU.MT22.E00878

Двигатель (марка, тип) КамАЗ-740.11-240, четырехтактный дизель с турбонаддувом

- количество и расположение цилиндров 8, V-образное
- рабочий объем, см^3 10850
- степень сжатия 17,0

Максимальная мощность, кВт (мин$^{-1}$) 169 (2200) Максимальный крутящий момент, Нм (мин$^{-1}$) 814 (1200...1600)

Топливо дизельное

Система питания впрыск топлива под давлением

ТНВД (марка, тип) ЯЗДА, 337-40

Турбокомпрессор (марка, тип) КамАЗ, ТКР 7С-9 или ТКР 7Н-1

Форсунки (марка, тип) ЯЗДА, 273-30

Воздушный фильтр (марка, тип) ЛААЗ, 7405.1109510

Система выпуска и нейтрализации отработавших газов один глушитель, система нейтрализации отсутствует

Глушитель (марка, тип) КамАЗ, 6520-1201010

Трансмиссия

Сцепление (марка, тип) КамАЗ-142, фрикционное, сухое, двухдисковое, с гидравлическим приводом

Коробка передач (марка, тип) КамАЗ-152, механическая, пятиступенчатая, трехходовая, с синхронизаторами на II, III, IV, V передачах, с делителем

- число передач 10

механическая

- передаточные числа коробки передач низшая высшая

I- 7,82 6,38

4,03 3,29

II- 2,50 2,04 III-

1,53 1,25

IV- 1,00 0,815

V- 7,38 6,02

З.Х. -

Главная передача (марка, тип) КамАЗ, двухступенчатый редуктор

- передаточное число главной передачи 5,43

Подвеска

- передняя зависимая, с двумя полуэллиптическими одноушковыми рессорами, гидравлическими телескопическими амортизаторами

- задняя балансирная, на двух полуэллиптических рессорах, с реактивными штангами

Рулевое управление (марка тип)	КамАЗ, 4310-3400020, с гидроусилителем, рулевой механизм типа "винт - шариковая гайка - рейка сектор" № 00011224

РОСС RU.MT22.E00878

Тормозные системы

- рабочая пневматическая, двухконтурный привод с разделением на контуры на переднюю ось и заднюю тележку, тормозные механизмы всех колес барабанного типа; с АБС
- запасная каждый из контуров рабочей тормозной системы - стояночная привод от пружинных энергоаккумуляторов к тормозным механизмам задней тележки
- вспомогательная моторный тормоз-замедлитель

Шины (размер, марка, индекс несущей способности и категория скорости)	10.00 R20, - , 146/143, J; 11.00 R20, - , 148/145 или 146/143, J
Дополнительное оборудование транспортного стеклоочистители, стеклоомыватели	предпусковой подогреватель двигателя, **средства**

Технологическое оборудование автоцистерны пожарной:

Вместимость цистерны для воды, л, не менее	7000
Вместимость пенобака, л, не менее	700
Подача насоса в номинальном режиме, л/с, не менее	40
Напор насоса при номинальном числе оборотов, м	100+5
Производительность лафетного ствола, л/с	40

Действие данного «Одобрения типа транспортного средства» распространяется на партию указанного транспортного средства в количестве 100 (ста) единиц.

Изготовитель ежемесячно информирует Орган по сертификации о количестве выпущенных автоцистерн пожарных (АЦ-7-40 (53215) ПМ-524) 362423-02 (362423-0000010-02). В случае непредоставления этой информации «Одобрение типа транспортного средства» аннулируется.

АВТОЦИСТЕРНА ПОЖАРНАЯ (АЦ-7-40 (53215) ПМ-524)
362423-02 (362423-0000010-02)

Описание маркировки транспортного средства приведено в приложении № 2.
Общий вид транспортного средства приведен в приложении № 3.

Руководитель Органа по сертификации Зам.

…… **М.И. Грифф** **А.Г. Пасько**

подпись инициалы, фамилия

03

июня 2002

№ 00011224

10

РОСС

RU.MT22.E00878

Приложение № 2 к "Одобрению типа транспортного средства"

ОПИСАНИЕ МАРКИРОВКИ ТРАНСПОРТНОГО СРЕДСТВА

1. Место расположения и форма знака соответствия:

На табличке изготовителя.

Знак соответствия выполнен по ГОСТ Р 50460-92 с указанием номера данного "Одобрения типа транспортного средства".

2. Место расположения таблички изготовителя:

В проеме правой двери кабины в районе порога.

3. Место расположения идентификационного номера (код VIN):

3.1. На табличке изготовителя.

3.2. На передней поперечине рамы автоцистерны с правой стороны.

4. Структура и содержание идентификационного номера транспортного средства:

1	2	3	4	5	6	7	8	9	10	11	12	13	14	15	16	17
X	6	7	3	6	2	4	2	3	?	?	?	?	?	?	?	?

поз. 1-3: WMI (международный код изготовителя): X67 - Россия, ОАО "Пожтехника" поз 4-9: 362423 - описательная часть идентификационного номера поз. 10: год выпуска согласно ОСТ 37.001.269-96 поз. 11-17: производственный номер транспортного средства

№ 00011224

РОСС RU.MT22.E00878

Приложение № 3 к "Одобрению
типа транспортного средства"
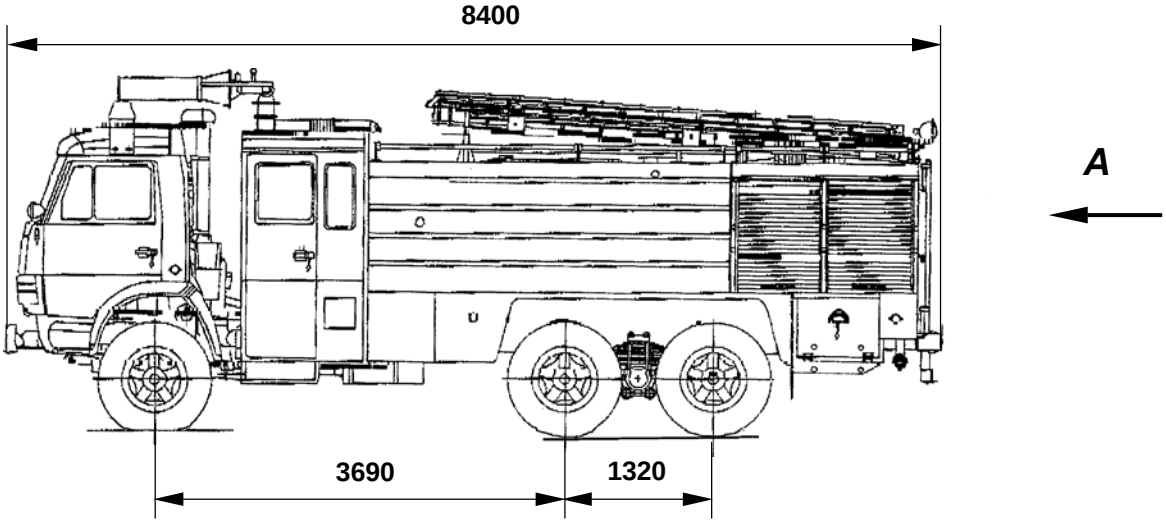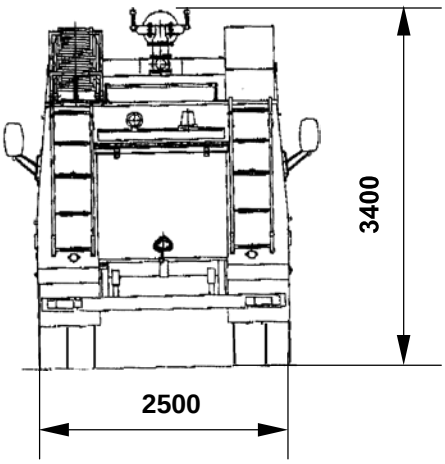
Автоцистерна пожарная (АЦ-7-40 (53215) ПМ-524) 362423-02 (362423-0000010-02)