CASE CONSTRUCTION

ЭКСКАВАТОР-ПОГРУЗЧИК С ОБРАТНОЙ ЛОПАТОЙ

580 - 590 Super R - Серия 2

	580 Super R Серия 2	590 Super R Серия 2
Мощность двигателя	71 кВт / 95 л.с. ЕВРО 2	82 кВт / 110 л.с. ЕВРО 3
Макс. рабочий вес	8140 кг	8140 кг
Объем ковша	1000 л	1000 л

PROFESSIONAL PARTNER

МОЩНЫЕ ДВИГАТЕЛИ

Экологичные дизельные двигатели CASE полностью удовлетворяют современным нормам токсичности отработанных газов и обеспечивают необходимую мощность. Модель 590 Super R серии 2 оснащена системой впрыска высокого давления “Common Rail” в соответствии со стандартами TIER III, что обеспечивает увеличение крутящего момента до 516 Нм, увеличение силы тяги и, таким образом, улучшение производственных характеристик машины. Электронная система управления двигателем совместима с электронным инструментом для технического обслуживания и ремонта CASE, что позволяет быстро выявить неисправности и тем самым сократить время простоя машины.
Высокий крутящий момент. Повышенная мощность.

РАБОЧЕЕ МЕСТО ВОДИТЕЛЯ

Благодаря эргономичным элементам управления, кабина экскаватора Super R серии 2 обеспечивает максимально комфортные условия для работы водителя. За счет большой поверхности остекления достигается прекрасный обзор и тем самым повышается безопасность во время работы на строительной площадке. Открывающееся заднее окно обеспечивает полный обзор и защищает водителя от дождя. Другие четыре стекла открываются частично или полностью на 180°. Таким образом, данные машины готовы к работе в любых погодных условиях.
Комфорт и безопасность. Максимальная производительность.

КОНТРОЛЬ НАГРУЗКИ

Гидравлический насос с компенсацией расхода позволяет водителю точно и в полном объеме контролировать все функции, обеспечивает плавность движений и координацию. Гидравлическая система представляет собой сочетание сдвоенного шестеренчатого насоса и удобной в эксплуатации модульной гидравлической системы. Удобно расположенные датчики давления обеспечивают оперативную диагностику системы. Стрела и рукоять ковша, а также два мощных цилиндра поворота оснащены гидравлической системой амортизации уже в стандартной комплектации. Благодаря этому увеличивается срок службы узлов машины и обеспечивается точность и удобство в эксплуатации.
Максимальный срок эксплуатации. Полный контроль.

ГИДРАВЛИЧЕСКОЕ УПРАВЛЕНИЕ "PILOT CONTROLS"

Модели 580 и 590 Super R серии 2 по желанию заказчика могут быть дополнительно оснащены системой управления ковшом "Pilot Control". Многофункциональные рычаги управления, расположенные в задней части кабины оператора, обеспечивают удобство управления обратной лопатой. Регулировка положения консолей управления обеспечивает удобство в работе водителя, независимо от его роста и веса. Схема управления переключается с управления ковшом на управление погрузчиком и наоборот.
Максимальный комфорт. Полный контроль.

ДОСТУПНОЕ ТЕХНИЧЕСКОЕ ОБСЛУЖИВАНИЕ

Цельный открывающийся капот обеспечивает удобный доступ ко всем системам и датчикам, подлежащим регулярным проверкам и замене. Капот открывается из кабины водителя, что исключает возможность его неконтролируемого открывания. Двигатель модели 590 Super R серии 2 совместим с электронным инструментом для технического обслуживания и ремонта CASE, что позволяет быстро проводить диагностику неисправностей. Датчики давления в системе гидравлики и управления расположены в легкодоступном месте между кабиной и топливным баком.
Простое техническое обслуживание. Минимальное время простоя.

КПП ПО ВЫБОРУ ЗАКАЗЧИКА

Экскаваторы 580 Super R серии 2 и 590 Super R серии 2 оснащаются по желанию заказчика автоматической или полуавтоматической коробкой передач. Системы с полуавтоматической коробкой передач выполнены из высокопрочных материалов, что повышает сроки ее эксплуатации. Системы с автоматической коробкой передач обеспечивают плавность переключение скоростей, что повышает уровень комфорта водителя. Система с автоматической коробкой передач может также работать в ручном режиме переключения передач для обеспечения полного контроля выбора передачи.
Выбор заказчика. Оптимально для выполнения любых задач.

ЭКСКАВАТОРНО-ПОГРУЗОЧНАЯ МАШИНА

На экскаваторах CASE используется прочная стрела коробчатой конструкции, обладающая, несмотря на незначительный вес, большой грузоподъемностью. Встроенные цилиндры стрелы и рукояти ковша равномерно распределяют нагрузку и повышают срок службы компонентов. Экскаваторы Super R серии 2 оснащены широкими опорами, за счет которых экскаватор остается устойчивым даже при выполнении работ сбоку. Благодаря большому выбору стандартных и телескопических рукоятей экскаваторы CASE соответствуют любым пожеланиям клиента. На телескопические рукояти и опоры крепятся износные накладки, что сокращает время простоя и защищает машину от быстрого изнашивания. По желанию клиента экскаватор оснащается механическим, или все более популярным управлением "Pilot-Control", причем схема управления настраивается в соответствии с предпочтениями водителя. Гидравлическое распределение расхода –"Flow Sharing" - обеспечивает равномерное переключение, в соответствии с ИСО и другими стандартами. Водитель не так быстро устает, производительность за один рабочий цикл повышается. Все экскаваторы CASE серийного производства оснащены устройством для быстрой смены оборудования, что значительно повышает функциональность машины и сокращает время на установку рабочего оборудования. Крепление ковша сзади экскаватора CASE имеет два различных отверстия: одно для обеспечения высокой скорости, другое – для высокой мощности. Тем самым всегда можно эффективно использовать экскаватор независимо от вида работ. Фиксация ковша производится механически или посредством гидравлики. С целью обеспечения безопасности, элементы управления "Pilot Control" автоматически выключаются по прошествии определенного времени бездействия. При смене положения одного из переключателей система снова активна.

МОЩНЫЙ ПОГРУЗЧИК

Экскаваторы CASE Super R серии 2 оснащены усиленной стрелой погрузчика, обладающей повышенной прочностью и устойчивостью. Погрузчик полностью управляется одним рычагом, расположенным справа от водителя. Этим рычагом стрела поднимается и опускается, меняется угол наклона погрузчика, и (если предусмотрено) осуществляется открытие и закрытие многофункционального погрузчика (4 функции), совмещающего функции погрузчика, бульдозера, грейфера и драглайна. Для экскаваторов CASE существует большой выбор погрузчиков, например: погрузчики повышенной высоты, с различными гранями и зубцами. Все многофункциональные погрузчики могут при необходимости оснащаться вилами для работы с паллетами. Возвращение погрузчика в исходное положение осуществляется автоматически, погрузчик оснащен прямолинейными направляющими. Это облегчает работу водителя при работе погрузчиком и сокращает время работы. С целью повышения производительности при транспортировочных работах экскаваторы Super-R серии 2 могут оснащаться системой гашения колебаний подъемной рамы ("Ride Control"), что существенно сокращает потери материала при транспортировке. Многофункциональный погрузчик включается и выключается одним переключателем, находящимся на рычаге управления погрузчика, прямо под рукой водителя. Многофункциональные ковши имеют крепление для откидывающихся вил (для работы с паллетами). Возможно крепление грузового крюка в качестве дополнительной комплектации.

СОВЕРШЕННАЯ ТРАНСМИССИЯ ПРИ ЛЮБЫХ УСЛОВИЯХ

Модели 580 Super R серии 2 и 590 Super R серии 2 адаптированы для работы в любых погодных условиях на любых площадках. Полный привод обеспечивает надежное функционирование в самых тяжелых условиях. По желанию клиента машина оснащается или особо надежной механической трансмиссией гидротрансформатором с четырьмя передачами вперед и четырьмя передачами назад, или трансмиссией Powershift для плавного переключения с четырьмя передачами вперед и двумя передачами назад. Модели с транс- миссией Powersutle развивают максимальную скорость 39 км/ч, а модели с трансмиссией Power-shift – 40 км/ч. Задний мост экскаватора CASE оснащен самоблокирующимся на 100% дифференциалом. Передний мост представляет собой качающуюся ось (11° угол качания) и обеспечивает надежную работу машины на труднопроходимых рабочих площадках. Для повышения проходимости в наличии имеются особо широкие передние шины. За счет большого угла поворота передних колес радиус поворота машины составляет 4250 мм (внешняя сторона передних колес). Благодаря этому машина чрезвычайно маневренна.

КАБИНА

Модель 695 Super R серии 2 оснащена особо просторной и панорамно остекленной кабиной, которая обеспечивает отличный обзор. Попасть в кабину типа ROPS/FOPS можно через две двери. Две инструментальные панели, которые отвечают за все функции погрузчика, обеспечивают постоянное управление машиной в обоих рабочих позициях – при земляных и погрузочных работах . Регулируемая рулевая колонка (в виде опции), комфортабельное сиденье для водителя и элементы управления "Pilot Control" (также в виде опции), сделает работу водителя экскаватора-погрузчика 695 Super R серии 2 еще комфортнее и избавит его от излишней утомляемости. Низкий уровень шума внутри кабины – 77 децибел (А) и бесперебойная система климат-контроля обеспечивают прекрасную рабочую обстановку и, тем самым, максимальную производительность. Четыре плоских стекла могут быть легко заменены при необходимости, вынуты, полностью открыты или зафиксированы. Таким образом, экскаваторно-погрузочная машина может использоваться в любых погодных условиях. Функция 4-в-1 может быть включена и отключена с помощью переключателя, который находится непосредственно на рычаге управления погрузчиком.

ПОЛНАЯ МОЩНОСТЬ

Экскаваторы CASE традиционно обеспечивают максимальную производительность, и модели серии 2 не являются исключением. Модели 580 и 590 оснащены мощными турбированными двигателями рабочим объемом 4,5 л. На модель 580 Super R серии 2 устанавливается четырехцилиндровый двигатель CASE третьего поколения с турбонаддувом. На модели 590 Super R серии 2 на сегодняшний день устанавливаются в соответствии с ЕВРО 3 экологичные дизельные турбодвигатели с охладителем надувочного воздуха Common-Rail. Система электронного управления двигателем обеспечивает увеличение крутящего момента до 516 Нм, повышенную тягу и повышение функциональности в любых условиях. Двигатель совместим с электронным сервисным оборудованием (EST) CASE, что упрощает диагностику неисправностей, сокращает время простоя.

ГИДРАВЛИЧЕСКАЯ СИСТЕМА "FLOW SHARING" С РЕГУЛИРОВКОЙ РАСХОДА

Гидравлическая система оснащена улучшенной регулировкой расхода, что дает водителю возможность использовать несколько функций машины одновременно. Результатом этого является равномерный и быстрый рабочий процесс, который не так сильно утомляет водителя. Гидравлика системы контроля нагрузки работает исключительно при необходимости – тогда, когда водитель использует рычаг управления. Это приводит к уменьшению расхода топлива и более длительной эксплуатации механизмов. Система "Pilot Control" устанавливается в виде опции и может быть оснащена дополнительным гидравлическим клапаном с пропорциональным управлением, что, в свою очередь, позволяет использовать специальное дополнительное оборудование, такое как бур. Все это делает экскаваторы-погрузчики модели 580 Super R серии 2 одним из самых универсальных на рабочей площадке.

Используя дроссельный переключатель с символом черепахи (для уменьшения гидравлического расхода) на передней инструментальной панели водитель может отвести неиспользуемую гидравлическую жидкость со второго насоса назад в гидравлический бак. Благодаря этой возможности при использовании функций погрузчика не только увеличивается мощность машины, но и повышается производительность и комфортность работы.

POWERSHIFT

Являясь ведущей моделью модельного ряда, 580 Super R серии 2 серийно оснащается трансмиссией POWERSHIFT. Покупатели, уделяющие особое внимание плавности переключения передач, смогут в полной мере оценить данную электронно управляемую трансмиссию, которая в состоянии значительно повысить производительность. Электронная самодиагностика значительно снижает время простоя и постоянно обеспечивает оптимальную мощность работы машины. Для максимальной тяги на сложном грунте задний мост оснащается механизмом блокировки дифференциала. Благодаря четырем управляемым колесам одинакового размера модель 695 Super R серии 2 просто незаменима на рабочей площадке. Для наиболее оптимальной работы в конкретных условиях.

580 SUPER R СЕРИЯ 2 (ЕВРО 2)
ТЕХНИЧЕСКИЕ ДАННЫЕ

ДВИГАТЕЛЬ

Производитель/Модель __CASE NEF третьего поколения / 445T-M2
Тип _____ турбонаддув
Объем двигателя _____ 4,5 л
Количество цилиндров _____ 4
Диаметр цилиндра / Длина поршня _____ 104 x 132 мм
Система впрыска _____ прямой впрыск
Макс. число оборотов (без нагрузки) _____ 2450±50 об./мин.
Мощность ИСО 1439 _____ 71 кВт/95 л.с.
Ном. число оборотов (под нагрузкой) _____ 2200 об./мин
Макс. крутящий момент ЕС/97/68 _____ 400 Нм
Число оборотов при макс. крутящем моменте _____ 1400 об./мин
Воздушный фильтр _____ сухой фильтр – два элемента
Масляный фильтр _____ фильтр основного потока с винтовым патроном

Двигатели выделяют минимум вредных веществ в соответствии с нормой ЕС 97/68/СЕ Евро 2. Клиенты CASE высоко ценят их надежность и низкие эксплуатационные расходы.

ТРАНСМИССИЯ

Производитель _____ Clark
Тип _____ POWERSHIFT
Передачи _____ 4 вперед/2 назад
Макс. скорость
Вперед 1., 2.,3. и 4. _____ 6,2, 11,8, 23,4 и 41,4 км/ч
Назад 1. и 2. _____ 7,5 и 14 км/ч
Коэффициент трансформации крутящего момента _____ 2,31 : 1

Выбор между 2 видами управления силовой трансмиссии ("ручное" и "автоматическое") посредством нажатия кнопки на передней приборной панели. Рычаг для смены направления расположен слева от рулевого колеса. Плавное переключение передач во время движения обеспечивает повышенный комфорт для водителя, более длительную эксплуатацию механизмов трансмиссии и ускоряет рабочий процесс. Рычаг переключения передач с указанием ступени скорости и электронной системой самодиагностики, значительно сокращающей время проведения ТО.

ЭЛЕКТРООБОРУДОВАНИЕ

Напряжение _____ 12 В
Аккумулятор _____ 1 x 12 В x 95 А/ч
Генератор _____ 90 А

ГИДРАВЛИЧЕСКАЯ СИСТЕМА

Вид насоса _____ шестеренчатый насос
Кол-во насосов _____ 2
Макс. мощность _____ 160 л/мин
Давление срабатывания нагнетательного клапана макс. _____ 210 бар
Фильтрация _____ 10 микрон

Гидравлическая система соединяет в себе простоту и прочность конструкции последовательного расположения зубчатых насосов с добавлением гидравлической системы распределения расхода с регулированием подачи.

Работа может вестись даже в самых неблагоприятных условиях, все гидравлические функции могут быть использованы независимо от нагрузки, при этом от водителя не требуется каких-либо специальных знаний и умений.Для запуска системы “Pilot Control” в наличии имеется (в качестве опции) дополнительный гидравлический клапан с пропорциональным управлением для специальных приспособлений (напр. бура).

ТОРМОЗА

Мульти-дисковые тормоза в масляной ванне в качестве рабочей тормозной системы на задних колесах, с автоматическим подключением привода на передние колеса для повышенной безопасности работы в любых условиях.

УПРАВЛЕНИЕ

МОСТЫ

Задний мост
Блокирующийся дифференциал _____ 100%
Полный привод КАЧАЮЩИЙСЯ ПЕРЕДНИЙ мост
Угол качания _____ 11°/11°

ШИНЫ

Передний мост, передние шины _____ 12,5/80 x 18
320/80 x 18 (IT520)
задние шины _____ 18,4 x 26
16.9 x 28

ВЕС

480/80 x 26 (IT520)
Модель "Sideshift" со стандартным ковшом погрузчика с зубцами, обратной лопатой 610 мм, полным баком и водителем (75 кг).
Полный привод, стандартная рукоять ковша _____ 7910 кг
Полный привод, удлиненная рукоять ковша _____ 8140 кг

ЕМКОСТЬ

Топливный бак _____ 128 л
Гидравлический бак _____ 55 л
Гидравлическая система, всего _____ 118 л
Моторное масло _____ 13,6 л
Система охлаждения _____ 24 л
Трансмиссионное масло _____ 18 л
Передний мост, полный привод
Дифференциал _____ 7,0 л
Конечный привод _____ 0,7 + 0,7 л
Задний мост, полный привод
Всего _____ 22,0 л

Большой топливный бак позволяет долго работать без дозаправки и, тем самым, сокращается время простоя.

УРОВЕНЬ ШУМА

LpA (внутри) _____ 77dBA
LwA (снаружи) _____ 103 dBA

Измеренный уровень шума идентичен уровню шума двигателя модели 580 Super R серии 2, однако в модели 590 Super R серии 2 большая часть водителей характеризует его как “более мягкий”.

580 Super

ГАБАРИТНЫЕ РАЗМЕРЫ
580 Super R Серия 2

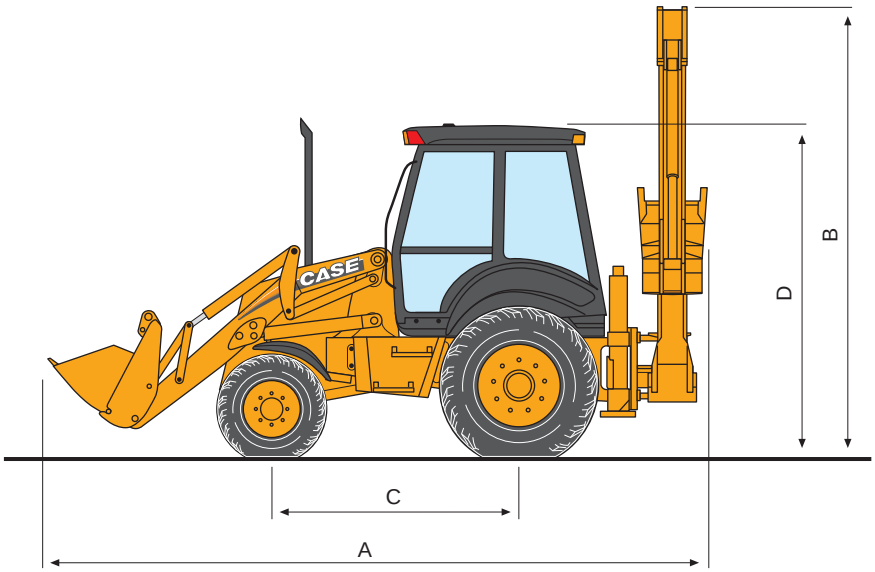

ГАБАРИТНЫЕ РАЗМЕРЫ
SIDE-SHIFT

A	Общая длина - со стандартным ковшом погрузчика	м	5,77
B	Колесная высота в транспортном положении	м	3,90
C	Колесная база	м	2,18
D	Высота кабины	м	2,90
	Общая ширина - со стандартным ковшом погрузчика	м	2,43
	Ширина по внешнему краю шин	м	2,23
	Угол переднего свеса		14°

КОВШИ

КОВШ ПОГРУЗЧИКА		Std	4/1	6/1
Объем ковша	л	1000	1000	1000
Вес	кг	415	800	960
Ширина фронта	м	2,25	2,25	2,25

ОБРАТНАЯ ЛОПАТА

Ширина	мм	300	400	450	610	750	900
Вес	кг	92	106	114	134	152	172

r R Series 2

590 SUPER R СЕРИЯ 2 (ЕВРО 3)
ТЕХНИЧЕСКИЕ ДАННЫЕ

ДВИГАТЕЛЬ

Производитель/Модель __CASE NEF третьего поколения / 445T-M2
Тип _____ турбонаддув
Объем двигателя _____ 4,5 л
Количество цилиндров _____ 4
Диаметр цилиндра / Длина поршня _____ 104 x 132 мм
Система впрыска _____ прямой впрыск
Макс. число оборотов (без нагрузки) _____ 2450±50 об./мин.
Мощность ИСО 1439 _____ 71 кВт/95 л.с.
Ном. число оборотов (под нагрузкой) _____ 2200 об./мин
Макс. крутящий момент ЕС/97/68 _____ 400 Нм
Число оборотов при макс. крутящем моменте _____ 1400 об./мин
Воздушный фильтр _____ сухой фильтр – два элемента
Масляный фильтр _____ фильтр основного потока с винтовым патроном

Двигатели выделяют минимум вредных веществ в соответствии с нормой ЕС 97/68/СЕ Евро 2. Клиенты CASE высоко ценят их надежность и низкие эксплуатационные расходы.

ТРАНСМИССИЯ

Производитель _____ Clark
Тип _____ POWERSHIFT
Передачи _____ 4 вперед/2 назад
Макс. скорость
Вперед 1., 2.,3. и 4. _____ 6,2, 11,8, 23,4 и 41,4 км/ч
Назад 1. и 2. _____ 7,5 и 14 км/ч
Коэффициент трансформации крутящего момента _____ 2,31 : 1

Выбор между 2 видами управления силовой трансмиссии ("ручное" и "автоматическое") посредством нажатия кнопки на передней приборной панели. Рычаг для смены направления расположен слева от рулевого колеса. Плавное переключение передач во время движения обеспечивает повышенный комфорт для водителя, более длительную эксплуатацию механизмов трансмиссии и ускоряет рабочий процесс. Рычаг переключения передач с указанием ступени скорости и электронной системой самодиагностики, значительно сокращающей время проведения ТО.

ЭЛЕКТРООБОРУДОВАНИЕ

Напряжение _____ 12 В
Аккумулятор _____ 1 x 12 В x 95 А/ч
Генератор _____ 90 А

ГИДРАВЛИЧЕСКАЯ СИСТЕМА

Вид насоса _____ шестеренчатый насос
Кол-во насосов _____ 2
Макс. мощность _____ 160 л/мин
Давление срабатывания нагнетательного клапана макс. _____ 210 бар
Фильтрация _____ 10 микрон

Гидравлическая система соединяет в себе простоту и прочность конструкции последовательного расположения зубчатых насосов с добавлением гидравлической системы распределения расхода с регулированием подачи.

Работа может вестись даже в самых неблагоприятных условиях, все гидравлические функции могут быть использованы независимо от нагрузки, при этом от водителя не требуется каких-либо специальных знаний и умений.Для запуска системы “Pilot Control” в наличии имеется (в качестве опции) дополнительный гидравлический клапан с пропорциональным управлением для специальных приспособлений (напр. бура).

ТОРМОЗА

Мульти-дисковые тормоза в масляной ванне в качестве рабочей тормозной системы на задних колесах, с автоматическим подключением привода на передние колеса для повышенной безопасности работы в любых условиях.

УПРАВЛЕНИЕ

МОСТЫ

Задний мост
Блокирующийся дифференциал _____ 100%
Полный привод КАЧАЮЩИЙСЯ ПЕРЕДНИЙ мост
Угол качания _____ 11°/11°

ШИНЫ

Передний мост, передние шины _____ 12,5/80 x 18
320/80 x 18 (IT520)
задние шины _____ 18,4 x 26
16.9 x 28

ВЕС

480/80 x 26 (IT520)
Модель "Sideshift" со стандартным ковшом погрузчика с зубцами, обратной лопатой 610 мм, полным баком и водителем (75 кг).
Полный привод, стандартная рукоять ковша _____ 7910 кг
Полный привод, удлиненная рукоять ковша _____ 8140 кг

ЕМКОСТЬ

Топливный бак _____ 128 л
Гидравлический бак _____ 55 л
Гидравлическая система, всего _____ 118 л
Моторное масло _____ 13,6 л
Система охлаждения _____ 24 л
Трансмиссионное масло _____ 18 л
Передний мост, полный привод
Дифференциал _____ 7,0 л
Конечный привод _____ 0,7 + 0,7 л
Задний мост, полный привод
Всего _____ 22,0 л
Большой топливный бак позволяет долго работать без дозаправки и, тем самым, сокращается время простоя.

УРОВЕНЬ ШУМА

LpA (внутри) _____ 77dBA
LwA (снаружи) _____ 103 dBA
Измеренный уровень шума идентичен уровню шума двигателя модели 580 Super R серии 2, однако в модели 590 Super R серии 2 большая часть водителей характеризует его как “более мягкий”.

590 Super

ГАБАРИТНЫЕ РАЗМЕРЫ
590 Super R Серия 2

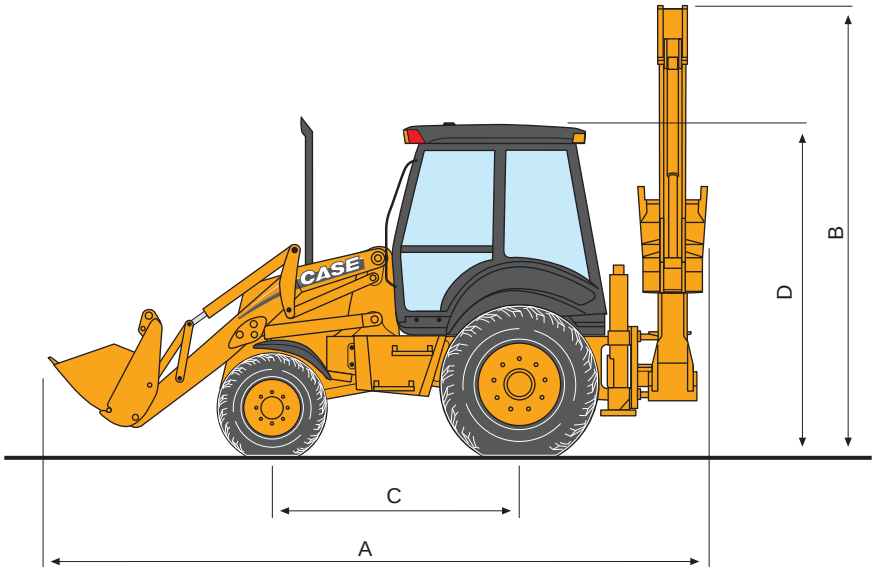

РАЗМЕРЫ
SIDE-SHIFT

A	Общая длина - со стандартным ковшом погрузчика	м	5,77
B	Общая высота в транспортном положении	м	3,90
C	Колесная база	м	2,18
D	Высота кабины	м	2,90
	Общая ширина - со стандартным ковшом погрузчика	м	2,43
	Ширина по внешнему краю шин	м	2,23
	Угол переднего свеса		14°

КОВШИ

КОВШ ПОГРУЗЧИКА		Std	4/1	6/1
Емкость ковша	л	1000	1000	1000
Вес	кг	415	800	960
Ширина ковша	м	2,25	2,25	2,25

ОБРАТНАЯ ЛОПАТА

Ширина	мм	300	400	450	610	750	900
Вес	кг	92	106	114	134	152	172

r R Series 2

ПОГРУЗЧИК

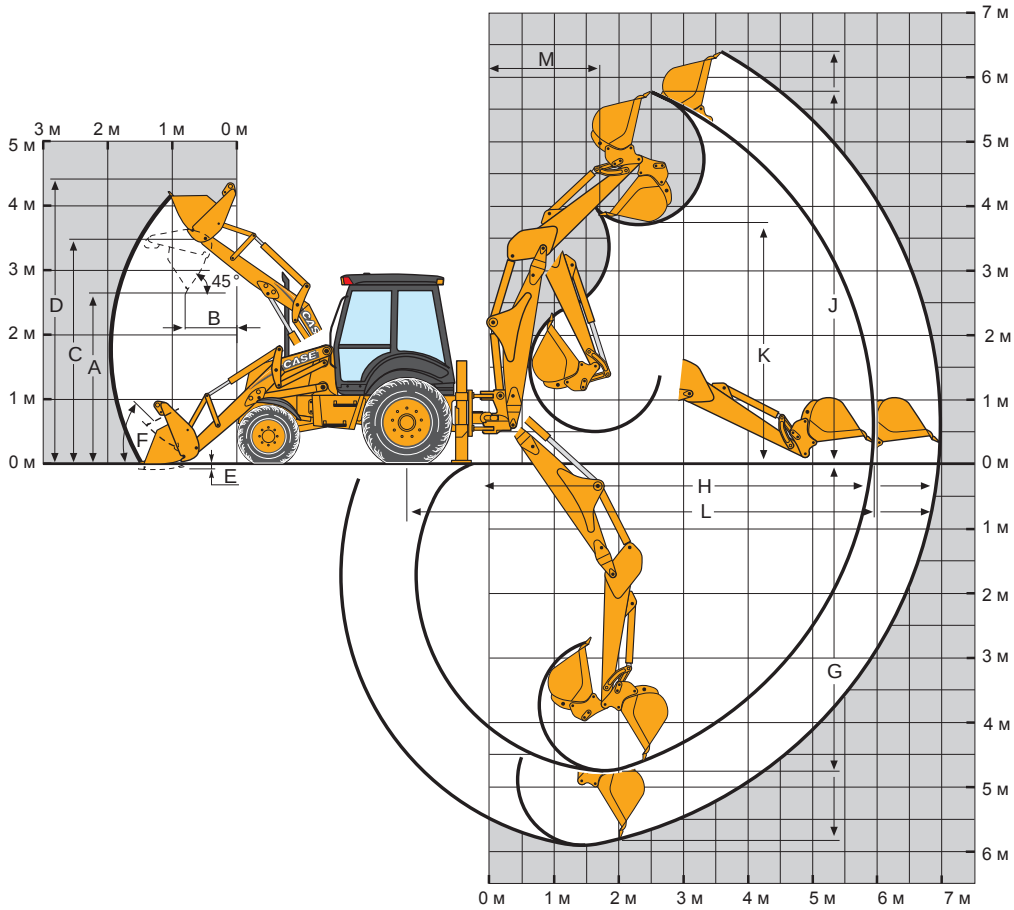

Погрузчик

ОБОРУДОВАНИЕ ПОГРУЗЧИКА		Передний ковш	Ковш 4 в 1
A Максимальная высота выгрузки	мм	2685	2693
B Максимальное расстояние выгрузки	мм	830	813
C Максимальная высота (по ковшевому пальцу)	мм	3460	3458
D Максимальная высота подъема ковша	мм	4250	4405
E Глубина копания гориз. устан. передним ковшом	мм	120	125
F Угол наклона переднего ковша (с опущенной стрелой)		43°	43°
Угол наклона переднего ковша в транспортном положении		46°	46°
Максимальная грузоподъемность	кг	4830	4610
Грузоподъемность с максимально поднятой стрелой	кг	3450	3195
Сила отрыва на стреловом цилиндре	кН	3565	3577
Сила отрыва на ковшевом цилиндре	кН	6545	6650

ВЫСОТА ДО УРОВНЯ ЗЕМЛИ		1 м	1,5 м	2 м	2,5 м	Макс.
Грузоподъемность вил 4x1 при 500 мм	кг	2425	2250	2075	1895	1685

Экскаваторное оборудование

		СТАНДАРТНОЕ БЫСТРОСЪЕМНОЕ УСТРОЙСТВО		
		СТАНДАРТНАЯ РУКОЯТЬ	ТЕЛЕСКОПИЧЕСКАЯ РУКОЯТЬ	
			В СОБРАННОМ СОСТОЯНИИ	С ВЫДВИНУТЫМ ТЕЛЕСКОПОМ
Угол поворота стрелы		180°	180°	180°
G Максимальная глубина копания	мм	4612	4612	5799
H Максимальный вылет стрелы от оси поворота	мм	5906	5906	6992
J Максимальная рабочая высота	мм	5837	5831	6537
K Максимальная высота погрузки	мм	3917	3938	4645
L Максимальный вылет стрелы от заднего моста	мм	7231	7231	8317
M Вылет при максимальной высоте выгрузки	мм	1828	1787	2757
Смещение каретки от оси погрузчика	м	0,62	0,62	0,62
Грузоподъемность на максимальном вылете	кг	1495	1370	1090
Сила отрыва на ковшевом цилиндре	кН	5603	5603	5603
Сила отрыва на цилиндре рукояти	кН	3744	3775	2643
Угол поворота ковша*		162 - 200	162 - 200	162 - 200

580-590 Super R Серия 2

СТАНДАРТНОЕ ОБОРУДОВАНИЕ И ОПЦИИ

СТАНДАРТНОЕ ОБОРУДОВАНИЕ

КОНСТРУКЦИЯ

- CASE дизельный двигатель Common-Rail 4,5 Turbo с 95 л.с. (580) и 100 л.с.(590)
- Привод на все колеса
- Силовая трансмиссия или сервопривод
- Гидравлика системы распределения с регулированием расхода
- Ковш погрузчика емкостью 1000 л
- Центробежный фильтр грубой очиски (пыли)
- Задняя блокировка дифференциала

ЭКСКАВАТОР

- Элемент управления ковшом согласно стандарту ИСО
- Стабильная и легкая стрела с коробчатым сечением, с встроенным цилиндром
- Механический переключатель на заднем ковше
- Износные накладки на опорах
- Механическая блокировка для транспортного положения

ПОГРУЗЧИК

- Управление погрузчиком с помощью 1 рычага
- Автоматическое приведение ковша в исходное положение
- Плавающее положение для системы управления погрузчика
- Усиленная структура погрузчика
- Механические параллельные направляющие на погрузчике
- Специальные шины различного размера для стройплощадок и с/х

КАБИНА

- 4 плоских стекла, полностью вынимаемых, открывающихся и фиксируемых
- Задние стекла полностью открываемые над головой водителя
- Конденсатор с автоматической регулировкой температуры и обогреватель
- Защита от солнечных лучей
- По 2 контрольные лампы спереди и сзади на крыше кабины
- Сиденье водителя: подрессоренное, текстильная обтяжка
- Элемент управления на рулевом колесе
- Система оповещения при заднем ходе
- Радио

БЕЗОПАСНОСТЬ

- Ремень безопасности
- Наклейка с предупредительной надписью
- Устройство экстренного отключения аккумулятора
- Шумоизоляция в соответствии с директивами CE
- Предохранительные клапаны
- Опорная стойка безопасности на погрузчике

ОПЦИИ

ЭКСКАВАТОР

- Система гидравлического управления "Pilot Control" для экскаватора и опор
- Вспомогательная двустронняя гидр. система с упр. "Pilot Control"
- Телескопическая рукоять с износными накладками
- Резиновые пластины на опорах
- Гидросистема для молота
- Предохранительные клапаны на стреле и рукояти ковша
- Предохранительные клапаны на опорах
- Схема управления SAE
- Грузовой крюк на рукояти ковша
- Гидравлическая блокировка для транспортного положения
- Ковш типа «обратная лопата», стандартный или для тяжелых условий работы

ПОГРУЗЧИК

- Различные варианты ковшей (стандартный, 4-в-1, 6-в-1) с лезвиями и зубцами
- Различные шины (для работы на стройплощадках или в поле)
- Шины различных размеров
- Самоблокирующийся дифференциал
- Предохранительный клапан на консоли погрузчика
- Амортизатор подъемной рамы "Ride Control"
- Предохранительные клапаны
- Вилочный захват для поддонов в 4-в-1
- Предохранительные клапаны для ковшей 4-в-1- и 6-в-1

КАБИНА

- Кондиционер
- Дополнительные рабочие фары (2 спереди)
- Дополнительные рабочие фары (2 сзади)
- Улучшенное сиденье водителя: подрессоренное,с ремнем безопасности, подлокотниками
- Регулируемая по углу наклона колонка рулевого управления
- Вентилятор в салоне
- Крепление регистрационного номера на крыше
- Зеркало заднего вида справа

ПРОЧЕЕ ОБОРУДОВАНИЕ

- Брызговики, спереди
- Два аккумулятора для запуска двигателя из холодного состояния
- Клеммы аккумулятора с удобным доступом
- Глушитель и искрогаситель
- Обратные клапаны на опорах
- Защита от угона
- Защита от угона (полный привод)
- Противовес, спереди
- Наклейка с обозначением допустимой нагрузки
- Проблесковый предупредительный сигнал (монтируется на крыше)
- Набор инструментов