Лист спецификаций

CF 400

FT 4x2 тягач, Low Deck Int

Двигатели

CF 400 MX-11 (291 kW / 396 л.с.)
CF 410 MX-13 (303 kW / 412 л.с.)
CF 440 MX-11 (320 kW / 435 л.с.)
CF 460 MX-13 (340 kW / 462 л.с.)
CF 510 MX-13 (375 kW / 510 л.с.)

Масса автомобиля[1]	Масса автопоезда[2]
19000 кг	40000 кг

Макс. в передней части[3]: 7500 кг
Макс. в задней части: 11500 кг

	К. база – AE		Вес без груза[4]			Пол. грузоподъемность			Переменные размеры									
	WB	AE	Перед.	Задний	Общий	Перед.	Задний	Общий	AC	CE	CH[5]	KA[6]	KA[6]	TL	HA[7]	HA[8]	TK[9]	TW[10]
MX-11	Sleeper Cab																	
	3.60	0.87	4547	2085	6632	2953	9415	12368	0.82	3.65	1.99	0.86	0.86	5.84	0.80	0.80	12.92	14.32
	3.80	0.87	4551	2108	6659	2949	9392	12341	0.82	3.85	1.99	0.91	0.91	6.04	0.80	0.80	13.43	14.84
	Space Cab																	
	3.60	0.87	4657	2085	6742	2843	9415	12258	0.82	3.65	2.66	0.84	0.84	5.84	0.80	0.80	12.92	14.32
	3.80	0.87	4661	2108	6769	2839	9392	12231	0.82	3.85	2.66	0.88	0.88	6.04	0.80	0.80	13.43	14.84
MX-13	WB	AE	Перед.	Задний	Общий	Перед.	Задний	Общий	AC	CE	CH[5]	KA[6]	KA[6]	TL	HA[7]	HA[8]	TK[9]	TW[10]
	Sleeper Cab																	
	3.60	0.87	4747	2080	6827	2753	9420	12173	0.82	3.65	2.06	0.82	0.82	5.84	0.80	0.80	12.92	14.32
	3.80	0.87	4751	2103	6854	2749	9397	12146	0.82	3.85	2.06	0.86	0.86	6.04	0.80	0.80	13.43	14.84
	Space Cab																	
	3.60	0.87	4862	2075	6937	2638	9425	12063	0.82	3.65	2.73	0.79	0.79	5.84	0.80	0.80	12.92	14.32
	3.80	0.87	4861	2103	6964	2639	9397	12036	0.82	3.85	2.73	0.83	0.83	6.04	0.80	0.80	13.43	14.84

Другие размеры VA: 1.37 HV[11]: 0.89 HV[12]: 0.83 RB: 0.79 SB: 1.82 TB: 2.48

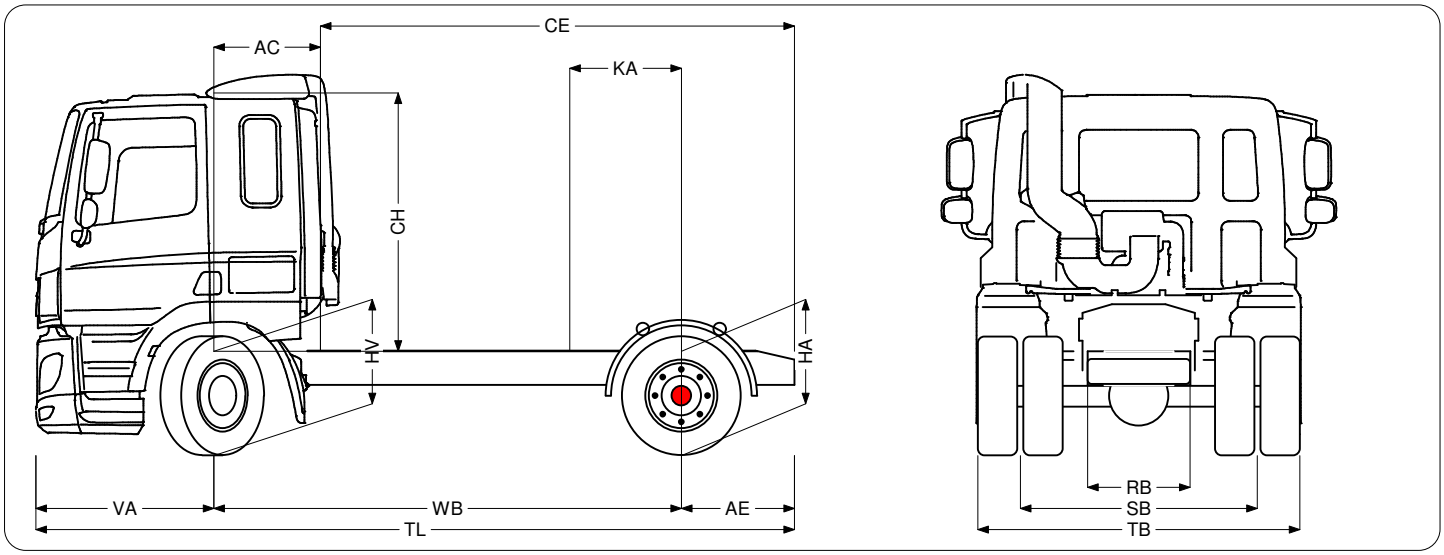

1) GVM в соответствии с регистрационными документами.
2) GCM в соответствии с регистрационными документами.
3) Нагрузка на ось с стандартным размером шин.
4) Вес шасси и кабины, рассчитанный для: стандартных технических условий с 0 (кол-во) л топлива, 15 л AdBlue и водителем весом 0 (вес водителя) кг, допуск ± 3%. Изменения технических условий могут значительно повлиять на вес автомобиля.
5) Высота кабины измеряется от элемента рамы до закрытого люка крыши кабины.
6) Рассчитайте индивидуальный размер KA с помощью TOPEC.
7) Высота ненагруженного шасси в центральной части ведущей оси(ей).
8) Высота нагруженного шасси в центральной части ведущей оси(ей).
9) TK = диаметр разворота от бордюра до бордюра.
10) TW = диаметр разворота от стены до стены.
11) Высота ненагруженного шасси в центральной части передней оси(ей).
12) Высота нагруженного шасси в центральной части передней оси(ей).

TOPEC III V6.8 201529p4 (10000)

CF 400
FT 4x2 тягач, Low Deck Int

Внешний вид кабины
Кабина Sleeper Cab с гальванизированным стальным бампером, тонированным стеклом и электростеклоподъемниками. Основные зеркала и широкоугольные зеркала с электрическим подогревом. Ширина кабины 2300 мм; Зеркало переднего вида; Зеркала с электроприводом.
Дополнительно:
- Кабина Space Cab
- Система фонарей Skylights
- Подвеска кабины пневматическая

Аэродинамика
Дополнительно:
- Различные типы спойлеров для крыши и настройки

Цвета
Цвет кабины H3279 Бриллиантовый белый; Панель фар и бампер: Brilliant White; Цвет шасси серый.
Дополнительно:
- Панель фар и бампер: цвет кабины
- См. цвета кабины и шасси в справ. цветовой гаммы
- Панель фар и бампер: Каменный серый

Внутреннее пространство кабины
Сиденье водителя: Comfort Air; Сиденье вт.водителя: базовая комплектация; Люк крыши алюминиевый, ручное управление; Нижнее спальное место, нормальный уровень; Отсутствует дополнительный обогреватель кабины; Авт. контроль темп.воздуха и кондиционер; Фильтр пыльцы.
Дополнительно:
- Верхнее спальное место
- Различные типы сидений водителя и второго водителя
- Холодильник

Управление связью и движением
Цифровой тахометр, Stoneridge; Настройка ограничителя скорости 85 км/ч абс; Антенны: AM/FM, 2x GSM, GPS; Система адаптивного круиз-контроля с FCW и AEBS.
Дополнительно:
- Различные марки и типы аудиосистем
- Круиз-контроль с функцией прогнозирования
- Круиз-контроль

Надежность и безопасность
Система предупр. о покид. полосы движения; Система курсовой устойчивости (VSC); Базовая система иммобилайзера двигателя.
Дополнительно:
- Различные пакеты систем безопасности EC-ADR

Подвеска и оси
Передняя: 8,00 т, параболическая, легкая, 163N; Задняя: 11,50 т, пневматическая подвеска, SR1344.
Дополнительно:
- Передние пружины пневматические
- Задняя ось SR1347

Колеса и шины
Передняя ось 1: 315/60R22,5; Задняя ось 1: 315/60R22,5; Стальные колесные диски, серебристый; Защитные ободья колеса серебристые.
Дополнительно:
- Различные марки и типы шин

Трансмиссия
Двигатель MX-11, 6-цилиндровый дизельный двигатель, 10,8 л. Мощность 291 кВт (396 л.с.) при 1450-1700 об/мин. Макс. крутящий момент 1900 Нм при 1000-1450 об/мин; Соответствует Euro 6; Выключение двигателя на холостом ходу; МКП, 12-ступенчатая; Передаточное число КПП 15,57-1,00; Передаточное число задней оси 2,53; Система ASR.
Дополнительно:
- КПП AS Tronic, 12-ступенчатая
- МКП, 16-ступенчатая
- КПП AS Tronic, 16-ступенчатая

Тормозная система
Тормоз-замедлитель; Рычаг стояночного тормоза + положение проверки; Тормозная система DAF.
Дополнительно:
- MX Engine Brake
- Интардер ZF

Шасси
Колесная база 3,60 м / задний свес 0,87 м; Высота лонжерона 260 мм; Стандартное расположение компонентов; Алюминиевый топливный бак 400 л, высота 580 мм; Задние брызговики; Рабочий фонарь белый; Брызговики; Передняя противоподкатная защита (FUP); Боковой мостик со ступенькой; Бак AdBlue 45 л на левом брызговике.
Дополнительно:
- Различные комб. материалов / размеров топл.бака
- Кронштейн запасного колеса, на правой стороне

Тягово-сцепное оборудование
Jost JSK42C чугун 150+12 мм, D152-20 т; Пневм. соединение прицепа звездообразного типа; Электрическое соединение 24 В / 2x7 контактов.
Дополнительно:
- Различные марки и высота седельно-сцепных устр.

Источник электропитания
Генератор 80 А, аккумуляторы 2x 175 А/ч.
Дополнительно:
- Генератор 120 А
- Аккумуляторы 2x230 А/ч

Полная масса автомобиля и полная масса автопоезда
Техн.полная масса автомобиля макс. 19500 кг; Техн.полн. масса автопоезда макс. 44000 кг, кл.2.
Дополнительно:
- Техн.полн. масса автопоезда макс. 50000 кг, кл.3

Условия применения
Воздухозаборник на крыше кабины.
Дополнительно:
- Холодный климат
- Вихревой воздухозаборник за кабиной

Эксплуатация и техническое обслуживание
DAF MultiSupport Warranty Plus - Трансмиссия, 1 год гарантии на весь автомобиль (кроме расходных запчастей), 2-й и 3-й год гарантии на трансмиссию до 500000 км пробега и эвакуация при поломке - 1 год; Обслуживание ITS.
Дополнительно:
- Интервал технического обслуживания увеличенный

В зависимости от конфигурации автомобиля, тот или иной конкретный вариант комплектации может быть недоступен. Возможность применения и технические характеристики автомобиля могут отличаться в зависимости от страны. Для получения более детальной информации свяжитесь с офисом DAF.
Изменения в технические характеристики могут вноситься без предварительного уведомления.