Dynapac SD2500CS

Гусеничные асфальтоукладчики

Технические характеристики

Масса

Масса со стандартной плитой	18,50 т

Габариты

Базовая ширина	2,55 м
Рабочая ширина, максимальная	10,00 м
Рабочая ширина, минимальная (с отрезными башмаками)	2,05 м
Front ramp angle	15°

Производительность

Толщина укладки (max)	310 мм
Теоретическая производительность укладки	800 т/час

Бункер

Ёмкость	6.0 m^3
Высота разгрузки (по центру/по краям)	555 мм /560 мм
Ширина бункера (внутри)	3 292 мм

Ходовая часть

Рабочая скорость	до 28 м/мин
Maximum paving speed	28 м/мин
Транспортная скорость	4 км/ч

Двигатель

Производитель/Тип	Cummins QSB 6.7-C200
Выбросы вредных веществ согласно нормам	Stage IIIB/IV (T4i/4)
Номинальная мощность, SAE J1995	142 кВт (193 л. с.) на 2200 об./мин с бесступенчатой регулировкой оборотов Eco-Mode
Электрическая система	24 V
Ёмкость топливного бака	350 л

Двигатель

Производитель/Тип	Cummins QSB 6.7-C190
Выбросы вредных веществ согласно нормам	Stage IIIA (T3)
Номинальная мощность, SAE J1995	142 кВт (193 л.с.) @ 2 200 об./мин with stepless rpm control and eco-mode

Шасси

Длина гусеницы	2 900 мм
Ширина гусеницы	320 мм
Главная передача	Гидростатический привод с гидромоторами, встроенными в планетарные редукторы

Транспортёр

Тип транспортёра	Двойной пластинчатый транспортер
Ширина конвейера	2 x 655 mm
Управление транспортёром	Автоматическое с концевыми выключателями

Find us locally at www.atlascopco.com

We reserve the right to change specifications without notice. Photos and illustrations do not always show standard versions of machines.
The above information is a general description only, all informations are supplied without liability.

rce_sd2500cs_ru-20150114.130555.pdf 2015-01-14 13:05

Шнек

Диаметр шнека	380 мм
Управление шнеком	Автоматическое с ультразвуковыми датчиками

We reserve the right to change specifications without notice. Photos and illustrations do not always show standard versions of machines.
The above information is a general description only, all informations are supplied without liability.

Dynapac SD2500CS

Гусеничные асфальтоукладчики

Технические характеристики

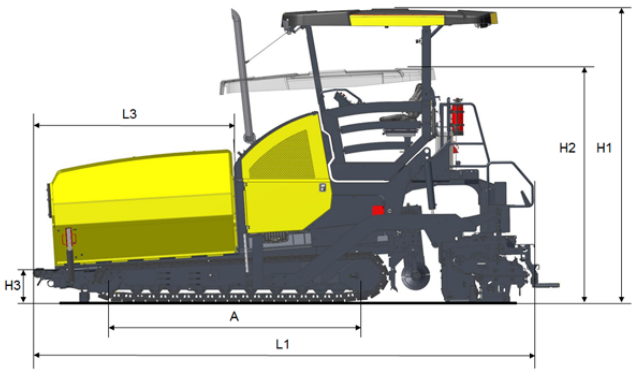

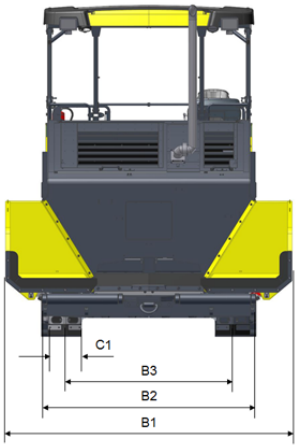

Габариты

A. Axle track	2 900 мм
B1. Width, max.	3 400 мм
B2. Width, standard	2 550 мм
B3. Width, center of tracks	1 992 мм
C1. Track width	320 мм
H1. Height, max.	3 900 мм
H2. Height, transport	3 100 мм
H3. Height	492 мм
L1. Длина	6 145 мм
L3. Length, hopper	2 123 мм

Стандартное оборудование

Equipment	Standard	Plus (T4i)
Reversible conveyor, separate control	■	
Reversible HC Conveyor, separate control		■
Hydraulic crowning adjustment		■
Comfort seats	■	
Grammer seats (heated)		■
2 front & 2 rear halogen lights	■	
2 front & 2 rear LED lights		■

Find us locally at www.atlascopco.com

We reserve the right to change specifications without notice. Photos and illustrations do not always show standard versions of machines.
The above information is a general description only, all informations are supplied without liability.

rce_sd2500cs_ru-20150114.130555.pdf 2015-01-14 13:06