ГАЗ 53А

V/O · AVTOEXPORT

istinto colorido dan al auto-

ГАЗ 53А

ГАЗ 53А

EL ГАЗ-53А TRANSPORTARÁ RÁPIDO, SEGURO, BARATO LAS MÁS DIFERENTES CARGAS

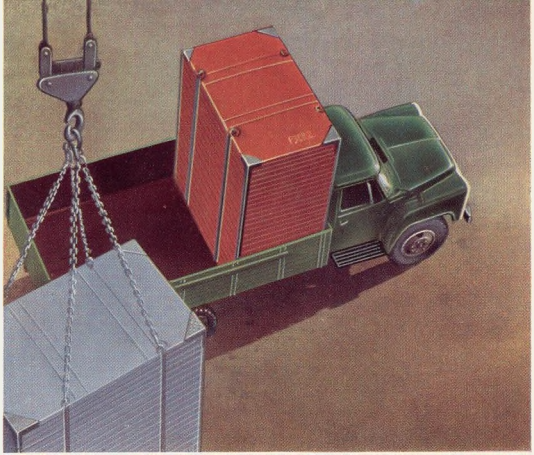

El ГАЗ-53А lleva facilmente un remolque de dos ejes de 4 toneladas. Las excelentes cualidades de transporte y dinamicas, el elevado rendimiento y economia permiten utilizar con gran efecto el automóvil en todas las ramas de la producción, tanto en las condiciones urbanas, como en el campo.

Al aprovechamiento completo de la capacidad de carga del automóvil, cualquiera que sea la clase de cargamento transportado, contribuye una sólida plataforma de gran tamaño con tres costados abatibles.

La caja de cambios con sincronizadores, el amplificador hidroneumatico de los frenos y un gran volante de direccion facilitan el manejo del automóvil en cualquier camino.

La confortable cabina de construccion completamente metálica está equipada con mullidos asientos regulables.

Un eficiente sistema de calefaccion y ventilacion mantiene una temperatura normal en la cabina, tanto en verano como en invierno.

La distribución racional de los órganos de dirección y la utilización de lamparillas de señales en lugar de dispositivos, que controlan la presión del aceite, la temperatura del agua y la carga de la batería de acumuladores, simplifican el trabajo del conductor.

DIRECCIÓN FÁCIL Y CÓMODA

ГАЗ 53А

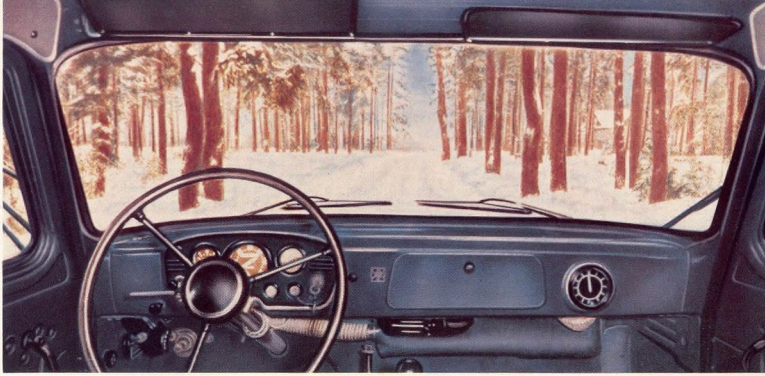

LA EXCELENTE VISIBILIDAD, EL POTENTE ALUMBRADO, LOS FRENOS EFICACES, GARANTIZAN LA SEGURIDAD DE LOS VIAJES EN EL ГАЗ-53А

Un ancho parabrisas de vista general, seguros limpiaparabrisas electricos, de movimiento oscilante alternativo y dispositivos para la ventilacion y lavado del cristal, garantizan una excelente visibilidad cualquiera que sea el estado del tiempo.
La excelente capacidad de maniobra, los potentes frenos con amplificador hidroneumatico, el perfecto equipo de alumbrado y señales permiten realizar viajes a grandes velocidades, en cualesquiera condiciones de camino, con la maxima seguridad.

ГАЗ 53А

LA RESISTENCIA Y DURACIÓN DEL NO TIENEN RIVAL

La optima distribucion de la carga sobre los ejes y disposición de los mecanismos y aparatos han sido elaboradas esmeradamente y probadas en la practica. Todas las piezas del automovil son construidas con la mayor precision a base de materiales de primera clase.
Los cilindros en bloque de aluminio, con camisas de poco desgaste, el cigueñal de hierro fundido, los semicasquillos de biela de acero y aluminio y un eficaz filtro centrifugo refinador de aceite garantizan al motor la seguridad y un largo plazo de servicio.
Los arboles de cardan con ranuras evolventes y el puente trasero con engranaje hipoidal aumentan el plazo de servicio de la transmision.
El bastidor estampado de gran solidez y la suspension suave de las ballestas, cuyos extremos estan acabados en almohadillas de caucho, que aumentan su duracion y reducen el numero de puntos de lubrificacion, las ruedas con llantas ensanchadas y rebordes conicos y un seguro eje delantero, elevan el plazo de servicio del tren de rodaje.

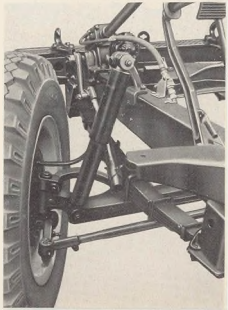

POTENCIA, ECONOMÍA, VELOCIDAD

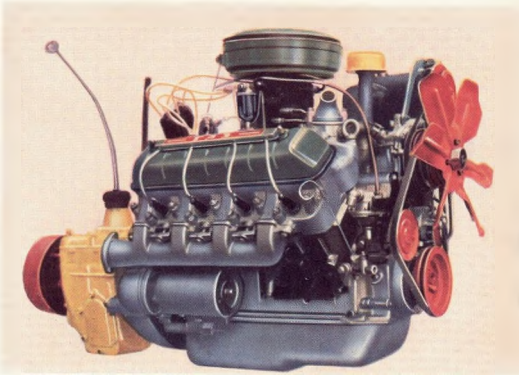

El motor en V, economico, de ocho cilindros, con una potencia de 115 HP, una buena relación de transmisión y una gran suavidad de marcha aseguran al automovil un rapido arranque y elevadas velocidades en cualesquiera condiciones de camino.
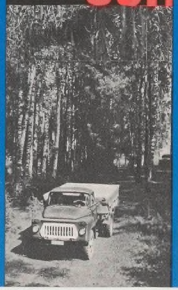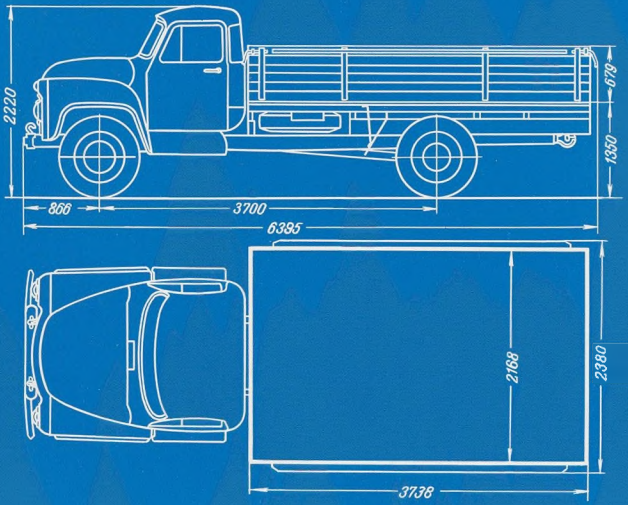
ГАЗ 53А